WWKS... Výložník zosilnený

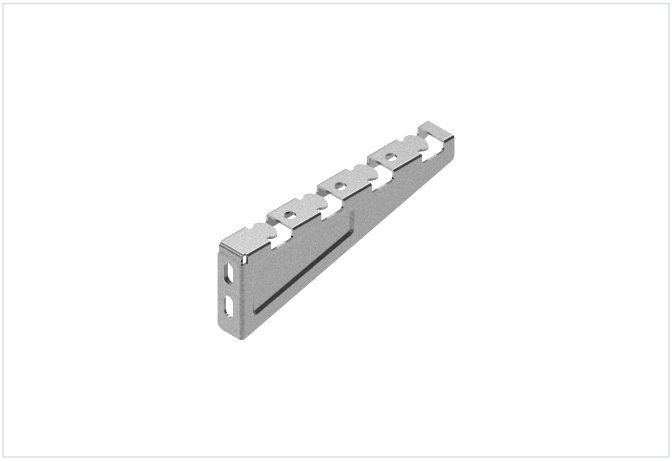

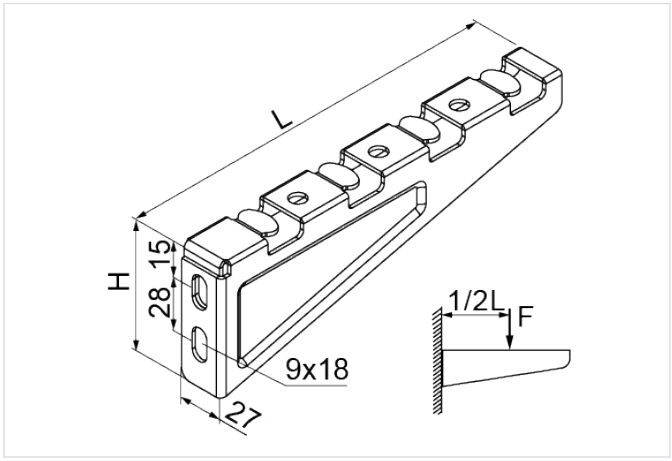

rýchla montáž: áno

- Bezskrutková montáž drôtených žľabov.

Materiál

- S - oceľ pozinkovaná metódou Sendzimir STN EN 10346:2015

Dostupné povrchové úpravy:

- F - žiarovo zinkovaná oceľ STN EN ISO 1461:2023
- E - nerezová oceľ
- L - lakovanie v štandardnej farbe RAL

Verzie

Symbol	Katalógové číslo	Dĺžka L (mm)	Výška H (mm)	Maximálne zaťaženie Fmax (kN)	Hmotnosť 1 ks (kg)	Množstvo (ks)
WWKS100 S	902310	115	65	0.90	0.08	100
WWKS150 S	902315	165	65	1	0.12	100
WWKS200 S	902320	215	70	1.05	0.22	100
WWKS300 S	902330	315	95	1.25	0.40	50
WWKS400 S	902340	415	95	1.15	0.57	30
WWKS500 S	902350	515	95	1.05	0.80	30
WWKS600 S	902360	615	95	0.95	0.91	30

Graf zaťaženia

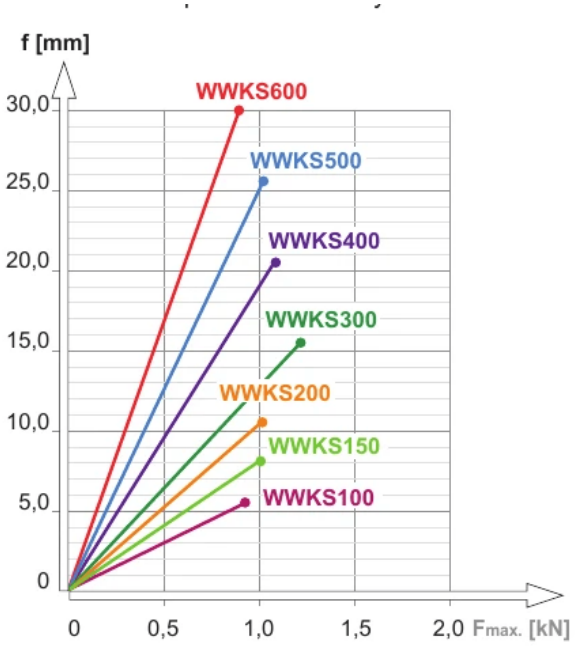

Popis grafu:

f - os prehnutia

línia prehnutia

$F_{max.}$- os maximálneho zaťaženia

Príklady použitia

