WW... Výložník zosilnený

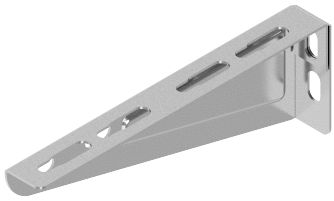

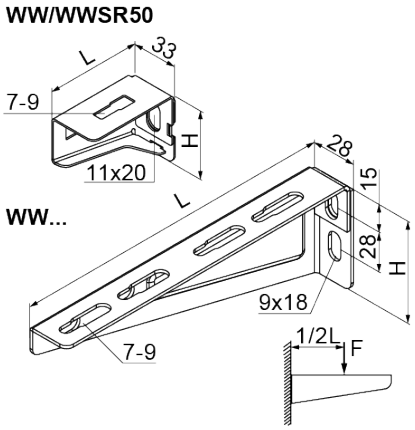

- Montáž žľabov, drôtených žľabov, káblových rebríkov, rúr a ďalších prvkov.

Materiál

- S - oceľ pozinkovaná metódou Sendzimir STN EN 10346:2015
- MC - oceľ s povlakom Magnelis®

Dostupné povrchové úpravy:

- F - žiarovo zinkovaná oceľ STN EN ISO 1461:2023
- E - nerezová oceľ
- L - lakovanie v štandardnej farbe RAL

Doplňujúce informácie

- Na montáž drôteného žľabu k nástennej konzole použite svorky ZS/ZSO alebo konzoly UKWD či USKS

Verzie

Symbol	Dĺžka L (mm)	Katalógové číslo	Výška H (mm)	Hmotnosť 1 ks (kg)	Maximálne zaťaženie Fmax (kN)	Množstvo (ks)
MATERIÁL: S - OCEĽ POZINKOVANÁ METÓDOU SENDZIMIR						
WW/WWSR50 S	65	751805	47	0.10	0.83	100
WW100 S	110	710410	70	0.08	0.90	100
WW150 S	160	710415	70	0.12	1	100
WW200 S	210	710420	73	0.22	1.05	100
WW300 S	315	710430	95	0.40	1.25	50
WW400 S	415	710440	95	0.57	1.15	30
WW500 S	515	710450	95	0.80	1.05	30
WW600 S	615	710460	95	0.91	0.95	30
MATERIÁL: MC - OCEĽ S POVLAKOM MAGNELIS®						
WW/WWSR50 MC	65	7518055	47	0.10	0.83	50
WW100 MC	110	7104105	70	0.08	0.90	100
WW150 MC	160	7104155	70	0.12	1	100
WW200 MC	210	7104205	73	0.22	1.05	100
WW300 MC	315	7104305	95	0.40	1.25	50
WW400 MC	415	7104405	95	0.57	1.15	30
WW500 MC	515	7104505	95	0.80	1.05	30
WW600 MC	615	7104605	95	0.91	0.95	30

Graf zaťaženia

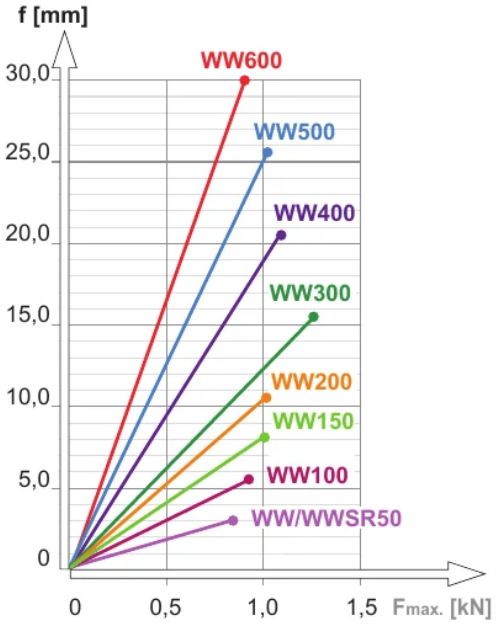

Popis grafu:

f - os prehnutia

línia prehnutia

$F_{max.}$- os maximálneho zaťaženia

Graf zaťaženia

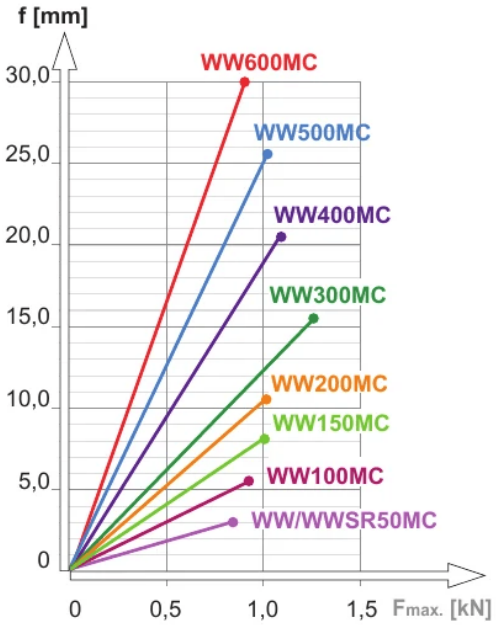

Popis grafu:

f - os prehnutia

línia prehnutia

$F_{max.}$- os maximálneho zaťaženia

Príklady použitia

