WSZSN... Výložník

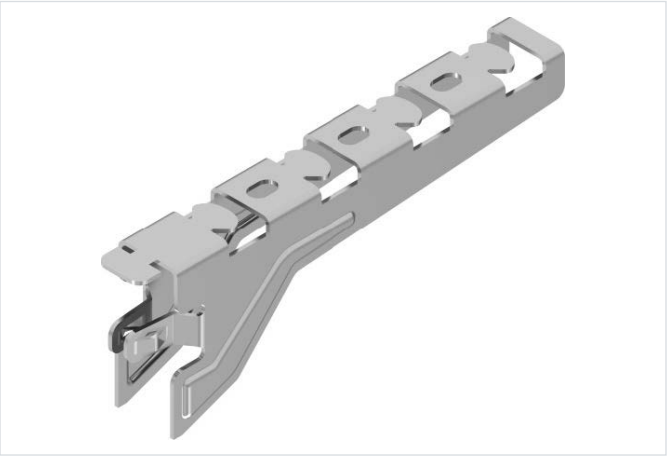

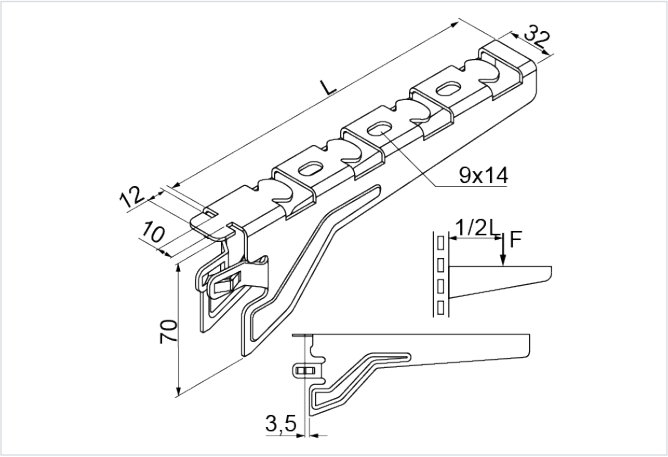

Hrúbka plechu: 2.0 mm
Nový výrobok: áno
rýchla montáž: áno

- Bezskrutková montáž drôtených žľabov.

Materiál

- S - oceľ pozinkovaná metódou Sendzimir STN EN 10346:2015

Dostupné povrchové úpravy:

- E - nerezová oceľ
- L - lakovanie v štandardnej farbe RAL

Doplňujúce informácie

- Bezskrutková montáž na konzoly BAKS a profilové konštrukcie C..., CW... a CM... s otvormi šírky 11-13 a dĺžky 30-35 mm
- Možnosť montáže do profilov s hrúbkou 2, 3 a 4 mm
- Montáž v 2 otvoroch konzoly

Verzie

Symbol	Katalógové číslo	Dĺžka L (mm)	Maximálne zaťaženie Fmax (kN)	Hmotnosť 1 ks (kg)	Množstvo (ks)
WSZSN100 S	973110	110	1.60	0.11	50
WSZSN150 S	973115	160	1.50	0.34	50
WSZSN200 S	973120	210	1.40	0.37	30
WSZSN300 S	973130	310	1.30	0.46	30
WSZSN400 S	973140	410	1.20	0.55	30
WSZSN500 S	973150	510	1	0.68	20
WSZSN600 S	973160	610	0.90	0.85	20

Graf zaťaženia

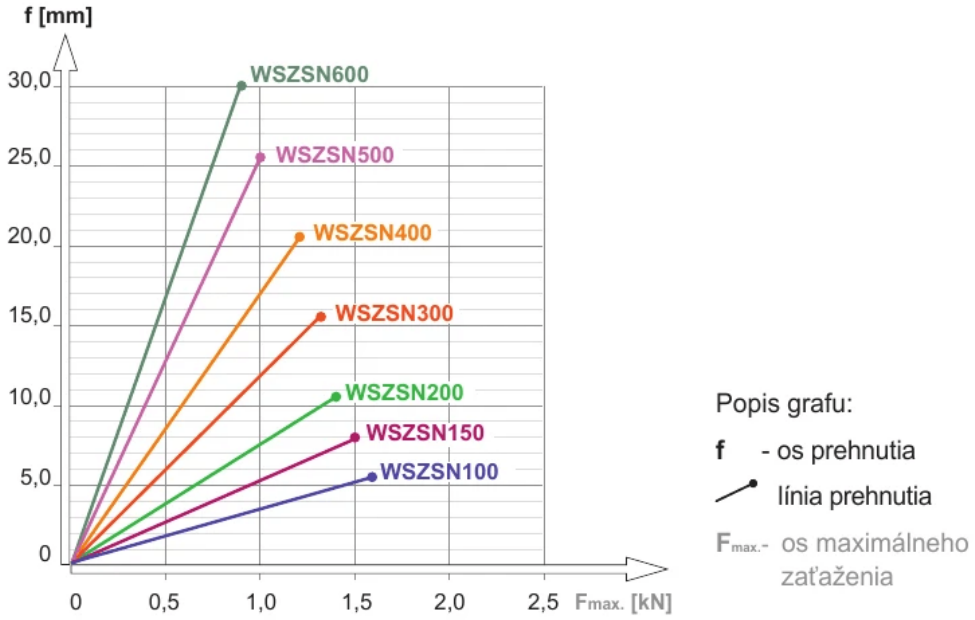

Príklady použitia

