WSKS... Vešiak stropný - galvanický zinok

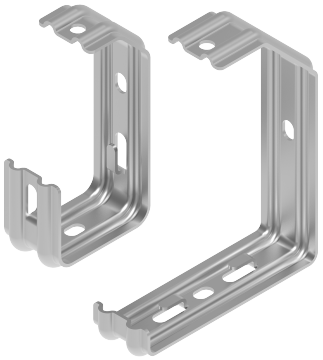

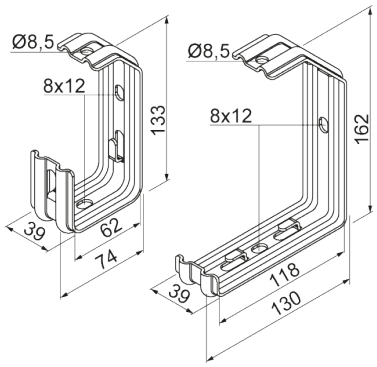

Hrúbka plechu: 2.0 mm
rýchla montáž: áno

- Zavesenie drôtených žľabov na strop pri montáži drôtených žľabov s výškou 60 mm a
- 100 mm.

Materiál

- G - galvanicky pozinkovaná oceľ STN EN ISO 2081

Dostupné povrchové úpravy:

- FP - zinkované metódou zinkových lamiel STN EN ISO 10683:2018
- E - nerezová oceľ
- L - lakovanie v štandardnej farbe RAL

Doplňujúce informácie

- Rýchla montáž na strop priamo aj pomocou tyče
- Záves WSKS60 sa hodí na drôtené žľaby so šírkou 60 mm okrem KGS60H60 a KCS60H60
- Záves WSKS100 sa hodí na drôtené žľaby so šírkou 100 mm

Verzie

Symbol	Katalógové číslo	Maximálne zaťaženie Fmax (kN)	Hmotnosť 1 ks (kg)	Množstvo (ks)
WSKS60 G	903500	0.30	0.19	100
WSKS100 G	903600	0.20	0.24	50

Príklady použitia

