WSKD... Vešiak stropný drôtený - galvanický zinok

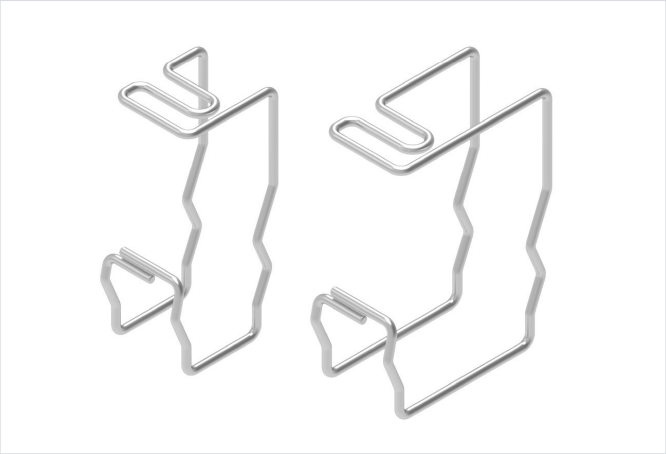

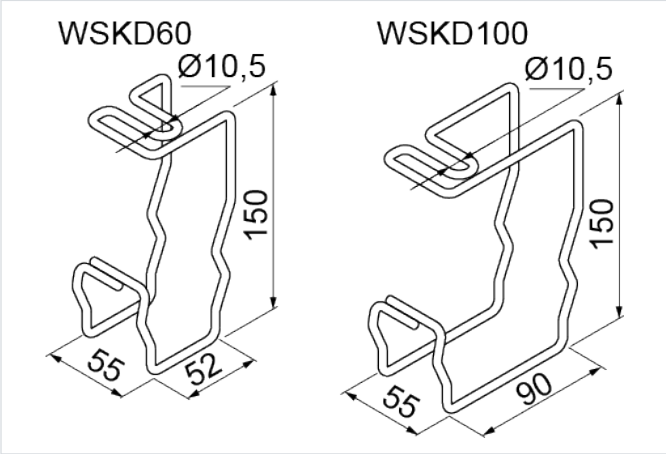

rýchla montáž: áno

- Zavesenie drôtených žľabov na strop. Montáž drôtených žľabov so šírkou 60 a 100 mm.

Materiál

- G - galvanicky pozinkovaná oceľ STN EN ISO 2081

Dostupné povrchové úpravy:

- FP - zinkované metódou zinkových lamiel STN EN ISO 10683:2018
- E - nerezová oceľ
- L - lakovanie v štandardnej farbe RAL

Doplňujúce informácie

- Rýchla a bezskrutková montáž drôteného žľabu
- Montáž na strop priamo aj pomocou tyče
- Závesy sú vhodné pre žľaby s výškou 60 mm

Verzie

Symbol	Katalógové číslo	Maximálne zaťaženie Fmax (kN)	Hmotnosť 1 ks (kg)	Množstvo (ks)
WSKD60 G	904500	0.24	0.06	100
WSKD100 G	904600	0.21	0.08	50

Príklady použitia

