WPTS... Výložník/Nosník - žiarový zinok

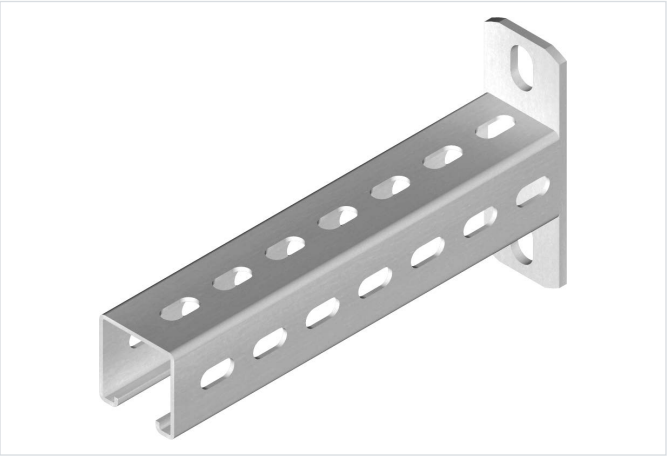

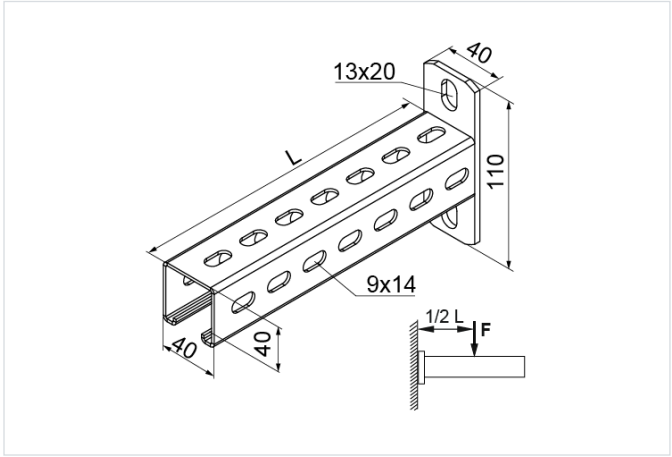

- Montáž drôtených žľabov, klasických žľabov, káblových rebríkov, rúr a ďalších prvkov, najmä pri obmedzenom priestore pre káblové trasy (napr. nad podhľadmi).

Materiál

- F - žiarovo zinkovaná oceľ STN EN ISO 1461:2023

Dostupné povrchové úpravy:

- E - nerezová oceľ
- L - lakovanie v štandardnej farbe RAL

Doplňujúce informácie

- Na montáž drôteného žľabu k nástennej konzole použite svorky ZS/ZSO alebo konzoly UKWD či USKS
- Každá nástenná konzola obsahuje ochranný kryt NOW40x40
- Nástenné konzoly možno montovať priamo na stenu alebo na stropnú konzolu WPCW/WPCO či profil ako CWC40H40
- Nástenné konzoly možno použiť zvislo aj vodorovne

Verzie

Symbol	Katalógové číslo	Dĺžka L (mm)	Maximálne zaťaženie Fmax (kN)	Hmotnosť 1 ks (kg)	Množstvo (ks)
WPTS100 F	902412	130	3	0.48	30
WPTS150 F	902417	180	2.50	0.57	30
WPTS200 F	902422	230	2	0.65	30
WPTS300 F	902432	330	1.70	0.92	30
WPTS400 F	902442	430	1.60	1.12	20
WPTS500 F	902452	530	1.40	1.33	20
WPTS600 F	902462	630	1.30	1.39	20
WPTS700 F	902472	730	1.20	1.78	8
WPTS800 F	902482	830	1.10	1.93	8
WPTS900 F	902492	930	1	2.16	8
WPTS1000 F	902414	1 030	0.90	2.38	8

Graf zaťaženia

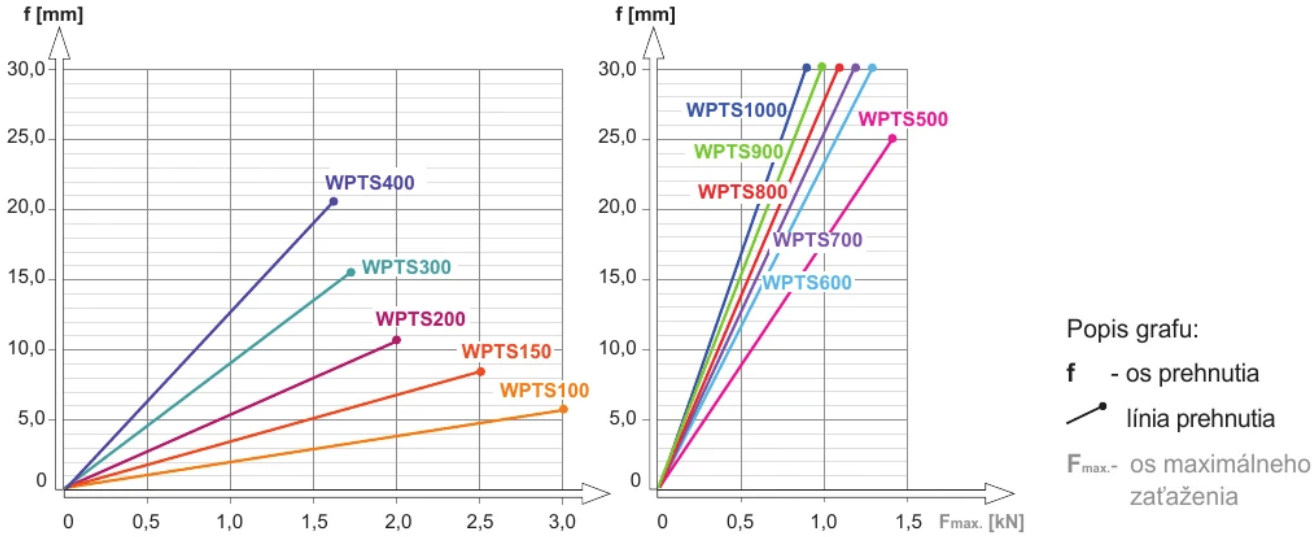

Príklady použitia

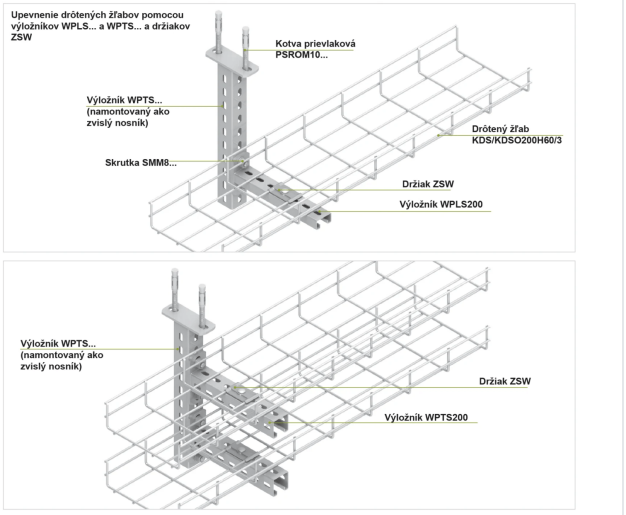

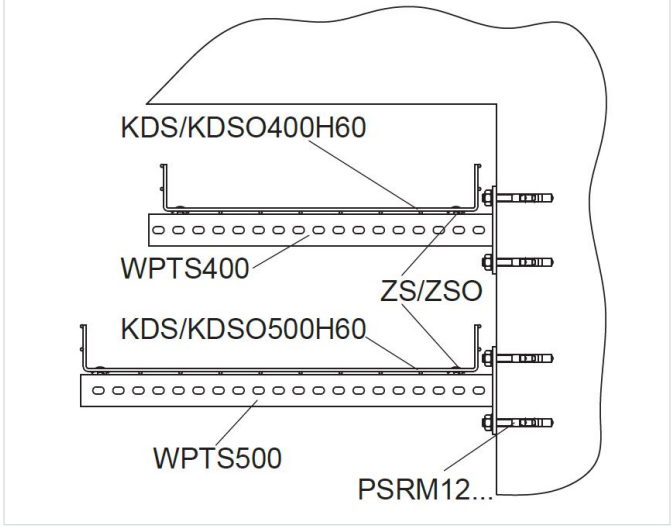

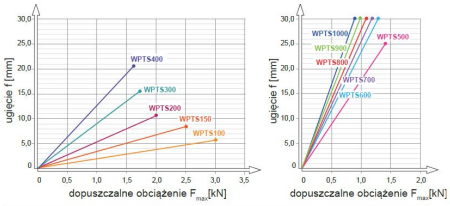

Mocowanie ścienne - dopuszczalne obciążenie w zależności od typu śruby rozporowej (typ kotwy)

Symbol wysięgnika	WPTS100	WPTS150	WPTS200	WPTS300	WPTS400	WPTS500	WPTS600	WPTS700	WPTS800	WPTS900
PSRM8x75 + PW8	3,00	2,50	2,00	1,70	1,60	1,40	1,30	1,20	1,10	1,00
PSRM8x95 + PW8	3,00	2,50	2,00	1,70	1,60	1,40	1,30	1,20	1,10	1,00
PSRM8x115 + PW8	3,00	2,50	2,00	1,70	1,60	1,40	1,30	1,20	1,10	1,00
PSRM10x75	3,00	2,50	2,00	1,70	1,60	1,40	1,30	1,20	1,10	1,00
PSRM10x90	3,00	2,50	2,00	1,70	1,60	1,40	1,30	1,20	1,10	1,00
PSRM10x95	3,00	2,50	2,00	1,70	1,60	1,40	1,30	1,20	1,10	1,00
PSRM10x115	3,00	2,50	2,00	1,70	1,60	1,40	1,30	1,20	1,10	1,00
PSRM10x120	3,00	2,50	2,00	1,70	1,60	1,40	1,30	1,20	1,10	1,00
PSRM12x100	3,00	2,50	2,00	1,70	1,60	1,40	1,30	1,20	1,10	1,00
PSRM12x110	3,00	2,50	2,00	1,70	1,60	1,40	1,30	1,20	1,10	1,00
PSRM12x140	3,00	2,50	2,00	1,70	1,60	1,40	1,30	1,20	1,10	1,00
STRM8/12x80 + PW8	3,00	2,50	2,00	1,70	1,60	1,32	1,10	0,97	0,85	0,75
STRM8/12x80 + PW8	3,00	2,50	2,00	1,70	1,60	1,32	1,10	0,97	0,85	0,75
STRM8/12x100 + PW8	3,00	2,50	2,00	1,70	1,60	1,32	1,10	0,97	0,85	0,75
STRM8/12x120 + PW8	3,00	2,50	2,00	1,70	1,60	1,32	1,10	0,97	0,85	0,75
STRM10/16x80	3,00	2,50	2,00	1,70	1,60	1,40	1,30	1,20	1,10	1,00
STRM10/16x100	3,00	2,50	2,00	1,70	1,60	1,40	1,30	1,20	1,10	1,00
STRM10/16x120	3,00	2,50	2,00	1,70	1,60	1,40	1,30	1,20	1,10	1,00
STRM12/16x100	3,00	2,50	2,00	1,70	1,60	1,40	1,30	1,20	1,10	1,00
STRM12/16x120	3,00	2,50	2,00	1,70	1,60	1,40	1,30	1,20	1,10	1,00
STSM8/12x100 + PW8	3,00	2,50	2,00	1,70	1,60	1,40	1,30	1,20	1,10	1,00
STSM8/12x150 + PW8	3,00	2,50	2,00	1,70	1,60	1,40	1,30	1,20	1,10	1,00
STSM8/12x185 + PW8	3,00	2,50	2,00	1,70	1,60	1,40	1,30	1,20	1,10	1,00
STSM10/16x100	3,00	2,50	2,00	1,70	1,60	1,40	1,30	1,20	1,10	1,00
STSM10/16x150	3,00	2,50	2,00	1,70	1,60	1,40	1,30	1,20	1,10	1,00
STSM10/16x210	3,00	2,50	2,00	1,70	1,60	1,40	1,30	1,20	1,10	1,00
STSM12/16x120	3,00	2,50	2,00	1,70	1,60	1,40	1,30	1,20	1,10	1,00
STSM12/16x160	3,00	2,50	2,00	1,70	1,60	1,40	1,30	1,20	1,10	1,00
STSM12/16x200	3,00	2,50	2,00	1,70	1,60	1,40	1,30	1,20	1,10	1,00

Typ kotwy / Obciążenie maksymalne F_{max} [kN]

Parametry wytrzymałościowe przedstawione w tabeli dotyczą mocowania w betonie min C20/25