WPSS... Držiak podlaha-stena pre drôtené žľaby

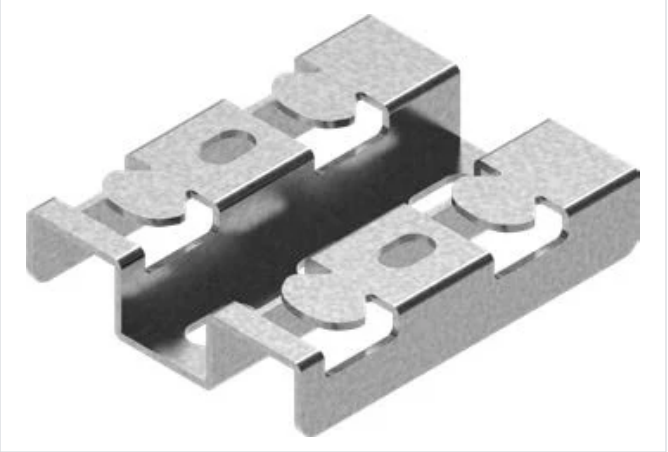

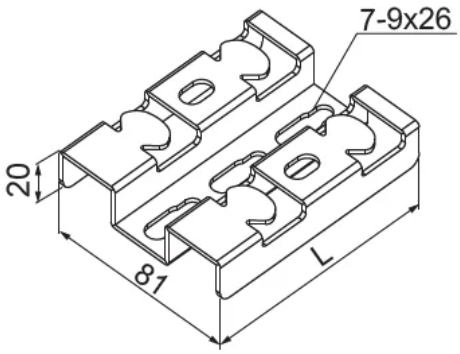

rýchla montáž: áno

- Montáž drôtených žľabov na stenu alebo k podkladu.

Materiál

- S - oceľ pozinkovaná metódou Sendzimir STN EN 10346:2015

Dostupné povrchové úpravy:

- FP - zinkované metódou zinkových lamiel STN EN ISO 10683:2018
- E - nerezová oceľ
- L - lakovanie v štandardnej farbe RAL

Doplňujúce informácie

- Výložník WPSS60 je vhodný pre drôtené žľaby so šírkou 50 mm a 60 mm
- Výložníky WPSS100 a WPSS200 sú vhodné pre ostatné šírky drôtených žľabov

Verzie

Symbol	Katalógové číslo	Dĺžka L (mm)	Hmotnosť 1 ks (kg)	Množstvo (ks)
WPSS100 S	902920	100	0.18	50
WPSS200 S	902930	200	0.34	50

Príklady použitia

