WPLS... Výložník/Nosník - žiarový zinok

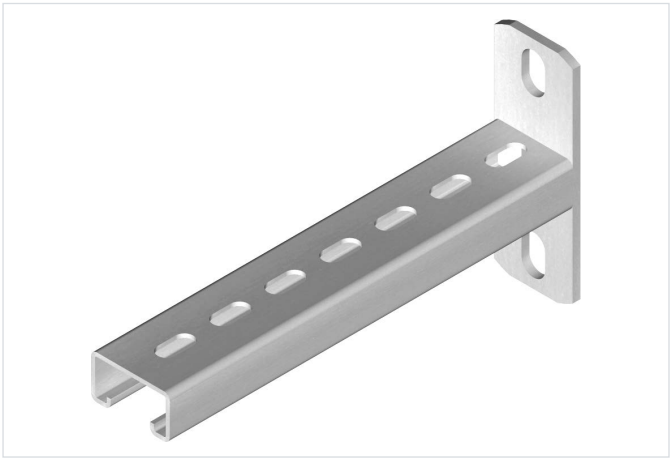

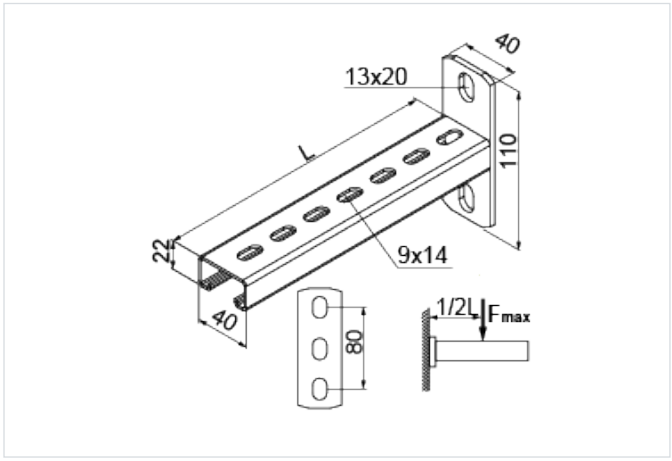

- Montáž drôtených žľabov, klasických žľabov, káblových rebríkov, rúr a ďalších prvkov, najmä pri obmedzenom priestore pre káblové trasy (napr. nad podhľadmi).

Materiál

- F - žiarovo zinkovaná oceľ STN EN ISO 1461:2023

Dostupné povrchové úpravy:

- E - nerezová oceľ
- L - lakovanie v štandardnej farbe RAL

Doplňujúce informácie

- Na montáž drôteného žľabu k nástennej konzole použite svorky ZS/ZSO alebo konzoly UKWD či USKS
- Každá nástenná konzola obsahuje ochranný kryt NOW40x22
- Nástenné konzoly možno montovať priamo na stenu alebo na stropnú konzolu WPCW/WPCO či profil ako
- CWC40H40
- Nástenné konzoly možno použiť zvislo aj vodorovne

Verzie

Symbol	Katalógové číslo	Dĺžka L (mm)	Maximálne zaťaženie Fmax (kN)	Hmotnosť 1 ks (kg)	Množstvo (ks)
WPLS100 F	900310	130	1.90	0.20	50
WPLS150 F	900315	180	1.80	0.27	50
WPLS200 F	900320	230	1.70	0.34	50
WPLS300 F	900330	330	1.30	0.49	30
WPLS400 F	900340	430	1	0.61	30
WPLS500 F	900350	530	0.80	0.75	30

Graf zaťaženia

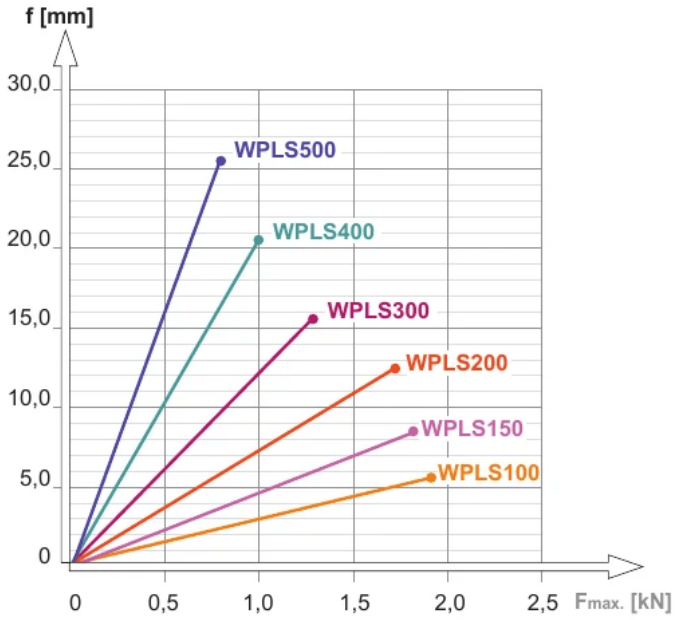

Popis grafu:

f - os prehnutia

línia prehnutia

$F_{max.}$- os maximálneho zaťaženia

Príklady použitia

