WFMLS... Držiak fajkový



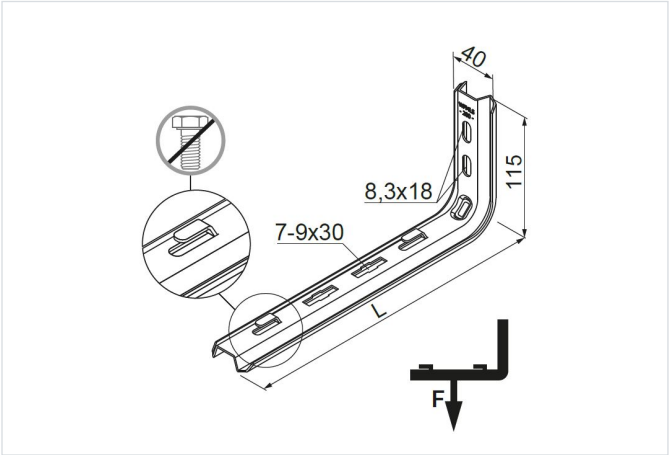

- Zavesenie káblových trás.

Materiál

- S - oceľ pozinkovaná metódou Sendzimir STN EN 10346:2015

Dostupné povrchové úpravy:

- F - žiarovo zinkovaná oceľ STN EN ISO 1461:2023
- E - nerezová oceľ
- L - lakovanie v štandardnej farbe RAL

Doplňujúce informácie

- Bezskrutková montáž drôteného žľabu na konzolu
- Na montáž sa odporúča dištančný prvok PD9
- Každá konzola obsahuje ochranný kryt
- Možnosť použiť rúrkovú konzolu WFML zameniteľne so skrutkovými svorkami ZS/ZSO

Verzie

Symbol	Katalógové číslo	Dĺžka L (mm)	Maximálne zaťaženie Fmax (kN)	Hmotnosť 1 ks (kg)	Množstvo (ks)
WFMLS100 S	901610	160	0.40	0.16	30
WFMLS150 S	901615	210	0.35	0.18	30
WFMLS200 S	901620	260	0.30	0.23	30
WFMLS300 S	901630	360	0.25	0.30	30
WFMLS400 S	901640	460	0.18	0.37	20

Graf zaťaženia

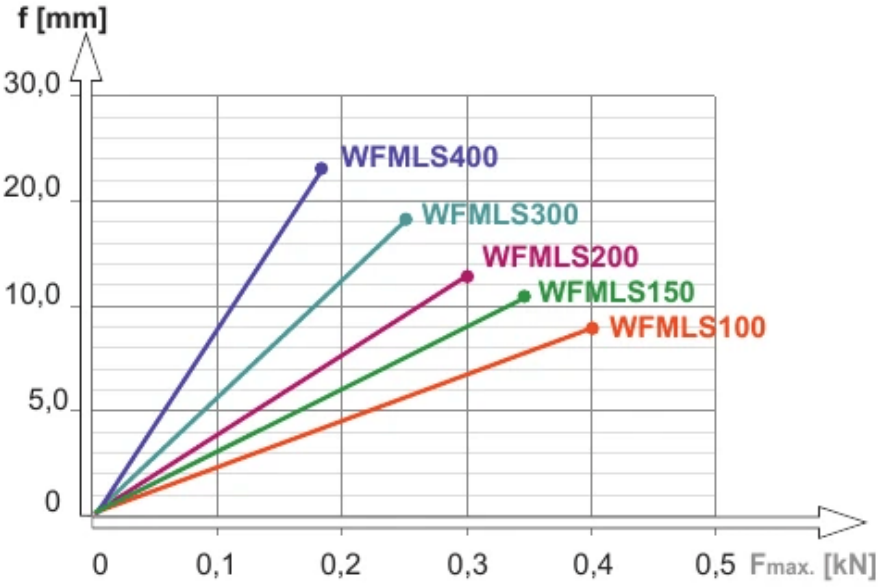

Popis grafu:

f - os prehnutia

línia prehnutia

$F_{max.}$ - os maximálneho zaťaženia

Príklady použitia

