WFMCS... Držiak fajkový



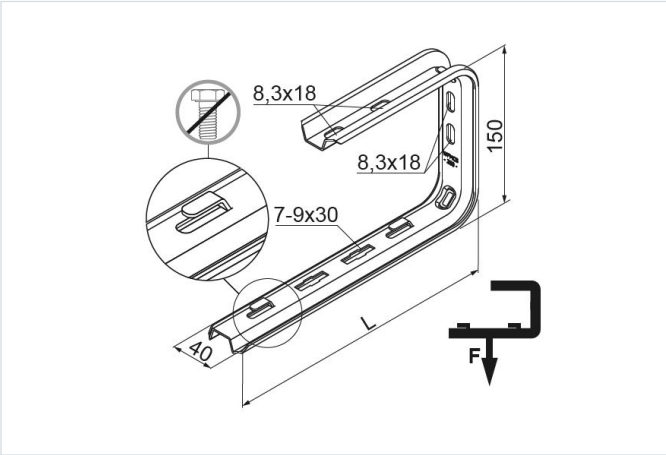

- Zavesenie/upevnenie drôtených žľabov.

Materiál

- S - oceľ pozinkovaná metódou Sendzimir STN EN 10346:2015

Dostupné povrchové úpravy:

- F - žiarovo zinkovaná oceľ STN EN ISO 1461:2023
- E - nerezová oceľ
- L - lakovanie v štandardnej farbe RAL

Doplňujúce informácie

- Bezskrutková montáž drôteného žľabu na konzolu
- Na montáž sa odporúča dištančný prvok PD9
- Každá konzola obsahuje ochranný kryt
- Možnosť použiť rúrkovú konzolu WFMC zameniteľne so skrutkovými svorkami ZS/ZSO

Verzie

Symbol	Katalógové číslo	Dĺžka L (mm)	Maximálne zaťaženie Fmax (kN)	Hmotnosť 1 ks (kg)	Množstvo (ks)
WFMCS100 S	901810	160	0.35	0.24	20
WFMCS150 S	901815	210	0.30	0.26	20
WFMCS200 S	901820	260	0.25	0.33	20
WFMCS300 S	901830	360	0.20	0.42	20
WFMCS400 S	901840	460	0.15	0.52	20

Graf zaťaženia

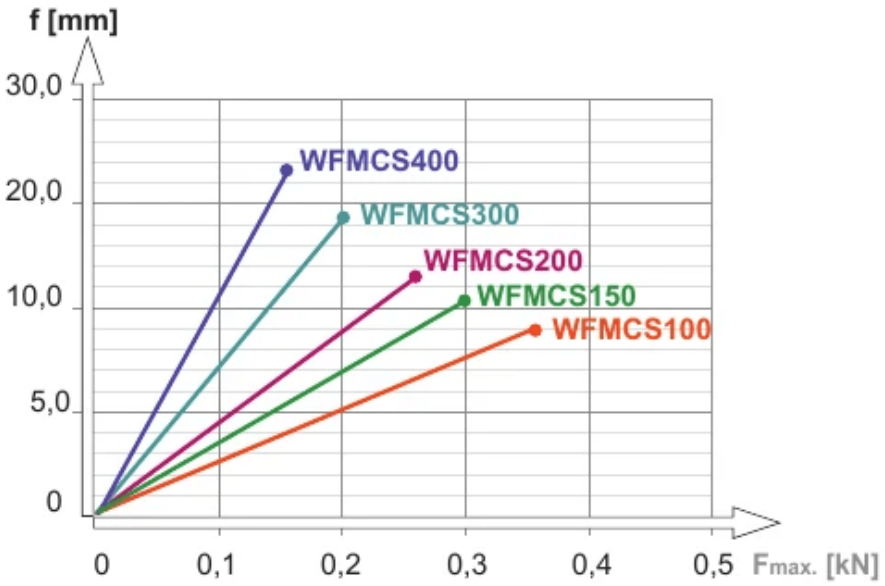

Popis grafu:

f - os prehnutia

línia prehnutia

$F_{max.}$ - os maximálneho zaťaženia

Príklady použitia

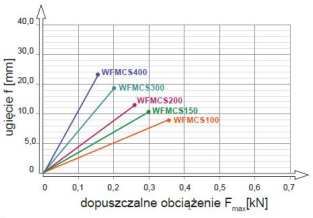

Mocowanie ścienne - dopuszczalne obciążenie w zależności od typu śruby rozporowej (typ kotwy)

Symbol wysięgnika		Obciążenie maksymalne F_{max} [kN]	WFMCS100	WFMCS150	WFMCS200	WFMCS300	WFMCS400
Typ kotwy	PSRM6x65		0,35	0,30	0,25	0,20	0,15
	PSRM6x100		0,35	0,30	0,25	0,20	0,15
	PSRM8x75		0,35	0,30	0,25	0,20	0,15
	PSRM8x105		0,35	0,30	0,25	0,20	0,15
	PSRM8x150		0,35	0,30	0,25	0,20	0,15
	STRM6/10x60		0,35	0,30	0,25	0,20	0,15
	STRM6/10x100		0,35	0,30	0,25	0,20	0,15
	STRM8/12x60		0,35	0,30	0,25	0,20	0,15
	STRM8/12x80		0,35	0,30	0,25	0,20	0,15
	STRM8/12x100		0,35	0,30	0,25	0,20	0,15
	STRM8/12x120		0,35	0,30	0,25	0,20	0,15
	STSM6/10x100		0,35	0,30	0,25	0,20	0,15
	STSM6/10x150		0,35	0,30	0,25	0,20	0,15
	STSM8/12x100		0,35	0,30	0,25	0,20	0,15
	STSM8/12x150		0,35	0,30	0,25	0,20	0,15
	STSM8/12x180		0,35	0,30	0,25	0,20	0,15

Parametry wytrzymałościowe przedstawione w tabeli dotyczą mocowania w betonie min C20/25

