WFLS... Držiak fajkový



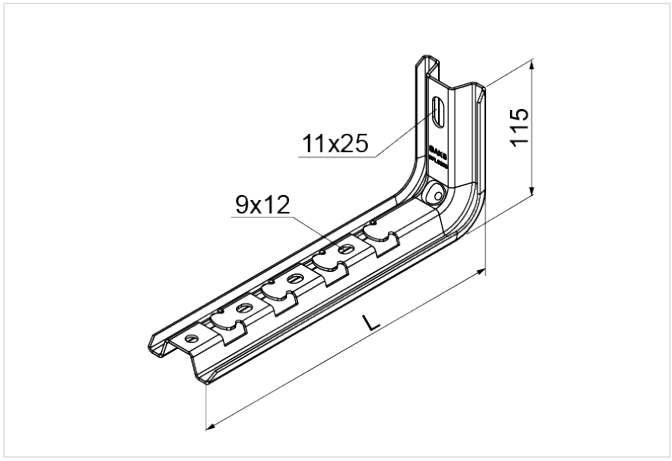

- Zavesenie/upevnenie drôtených žľabov.

Materiál

- S - oceľ pozinkovaná metódou Sendzimir STN EN 10346:2015

Dostupné povrchové úpravy:

- F - žiarovo zinkovaná oceľ STN EN ISO 1461:2023
- E - nerezová oceľ
- L - lakovanie v štandardnej farbe RAL

Doplňujúce informácie

- Bezskrutková montáž drôteného žľabu na konzolu
- Každá konzola obsahuje ochranný kryt
- Možnosť použiť rúrkovú konzolu WFL/WFLO zameniteľne so skrutkovými svorkami ZS/ZSO
- Na montáž sa odporúča dištančný prvok PD11

Verzie

Symbol	Katalógové číslo	Dĺžka L (mm)	Maximálne zaťaženie Fmax (kN)	Hmotnosť 1 ks (kg)	Množstvo (ks)
WFLS100 S	900610	174	1.40	0.37	30
WFLS150 S	900615	224	1.10	0.44	30
WFLS200 S	900620	274	0.90	0.51	30
WFLS300 S	900630	374	0.50	0.64	30
WFLS400 S	900640	474	0.37	0.77	20
WFLS500 S	900650	574	0.27	0.91	20
WFLS600 S	900660	674	0.17	1.04	20

Graf zaťaženia

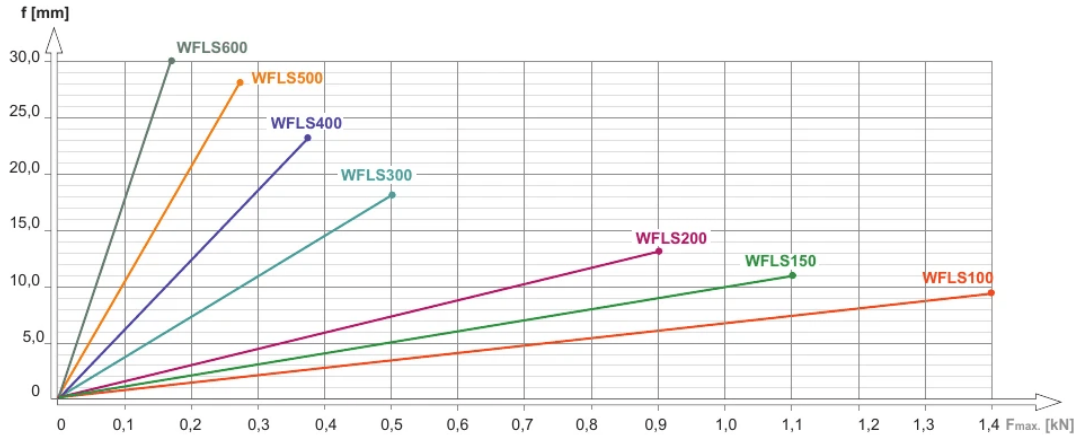



Popis grafu:

f - os prehnutia

línia prehnutia

$F_{max.}$ - os maximálneho zaťaženia

Príklady použitia

