# WFCS... Držiak fajkový



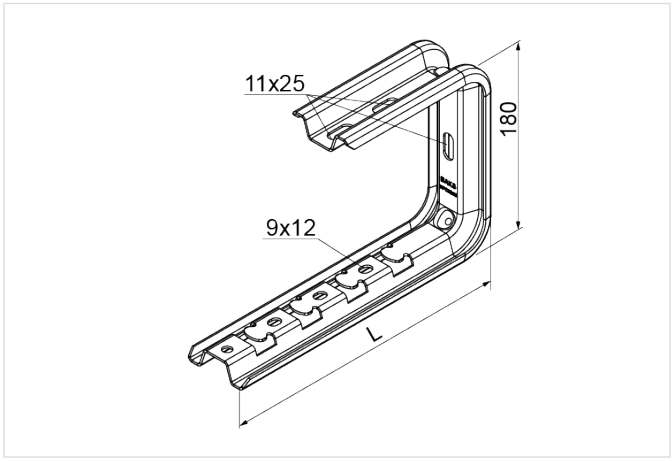


- Zavesenie káblových trás.

## Materiál

- S - oceľ pozinkovaná metódou Sendzimir STN EN 10346:2015

Dostupné povrchové úpravy:

- F - žiarovo zinkovaná oceľ STN EN ISO 1461:2023
- E - nerezová oceľ
- L - lakovanie v štandardnej farbe RAL

## Doplňujúce informácie

- Bezskrutková montáž drôteného žľabu na konzolu
- Každá konzola obsahuje ochranný kryt
- Možnosť použiť rúrkovú konzolu WFC/WFCO zameniteľne so skrutkovými svorkami ZS/ZSO
- Na montáž sa odporúča dištančný prvok PD11

## Verzie

| Symbol | Katalógové číslo | Dĺžka L (mm) | Maximálne zaťaženie Fmax (kN) | Hmotnosť 1 ks (kg) | Množstvo (ks) |
|---|---|---|---|---|---|
| **WFCS100 S** | 900810 | 174 | 0.85 | 0.59 | 20 |
| **WFCS150 S** | 900815 | 224 | 0.70 | 0.70 | 20 |
| **WFCS200 S** | 900820 | 274 | 0.50 | 0.80 | 20 |
| **WFCS300 S** | 900830 | 374 | 0.30 | 1.01 | 20 |
| **WFCS400 S** | 900840 | 474 | 0.23 | 1.21 | 20 |
| **WFCS500 S** | 900850 | 574 | 0.14 | 1.42 | 20 |
| **WFCS600 S** | 900860 | 674 | 0.10 | 1.62 | 20 |

## Graf zaťaženia

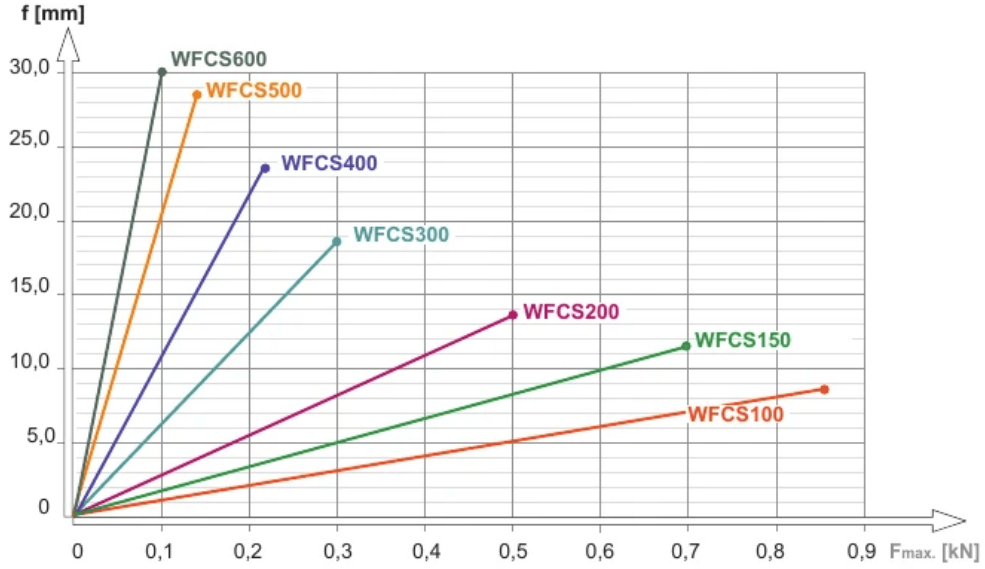


Popis grafu:

f - os prehnutia

línia prehnutia

$F_{max.}$- os maximálneho zaťaženia

## Príklady použitia

