WD... Vešiak drôtený - galvanický zinok

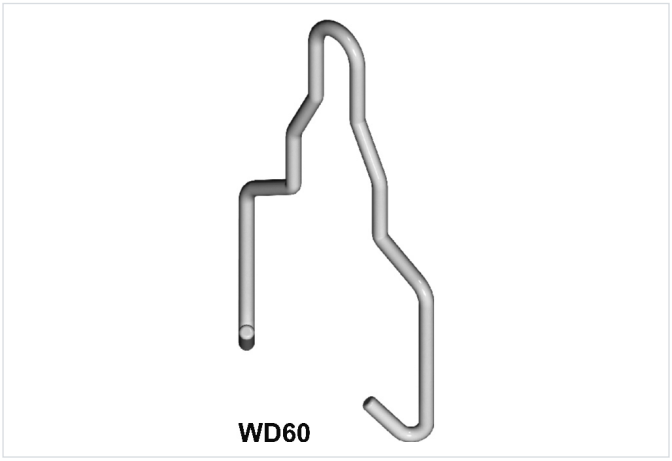

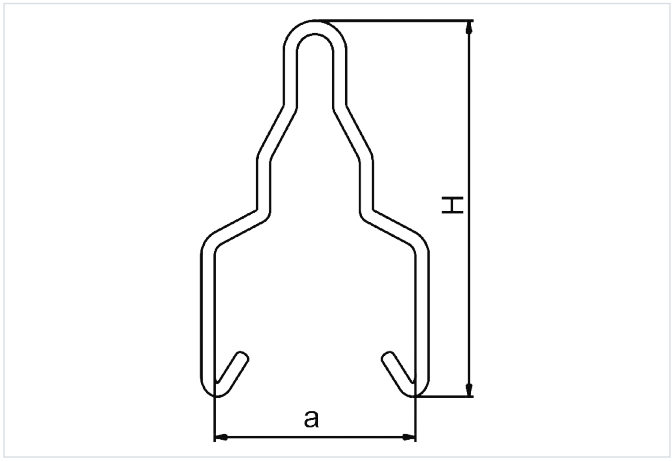

rýchla montáž: áno
Montáž bez nástrojov: áno

- Zavesenie káblových žľabov a úsekov

Materiál

- G - galvanicky pozinkovaná oceľ STN EN ISO 2081

Dostupné povrchové úpravy:

- FP - zinkované metódou zinkových lamiel STN EN ISO 10683:2018
- E - nerezová oceľ
- L - lakovanie v štandardnej farbe RAL

Doplňujúce informácie

- Záves WD40 je vhodný pre kanály so šírkou 40 mm
- Záves WD50 je vhodný pre káblové žľaby a kanály so šírkou 50 mm
- Záves WD60 je vhodný pre drôtené žľaby so šírkou 60 mm
- Záves WD100 je vhodný pre káblové žľaby, drôtené žľaby a kanály so šírkou 100 mm

Verzie

Symbol	Šírka a (mm)	Katalógové číslo	Výška H (mm)	Hmotnosť 1 ks (kg)	Maximálne zaťaženie Fmax (kN)	Množstvo (ks)
WD60 G	59.30	920000	114.30	0.03	0.55	100
WD100 G	101	940000	131.70	0.03	0.39	100

Príklady použitia

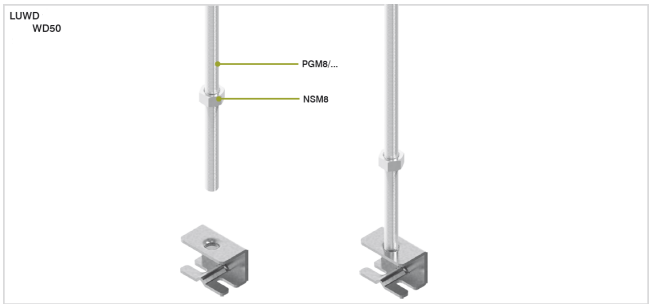

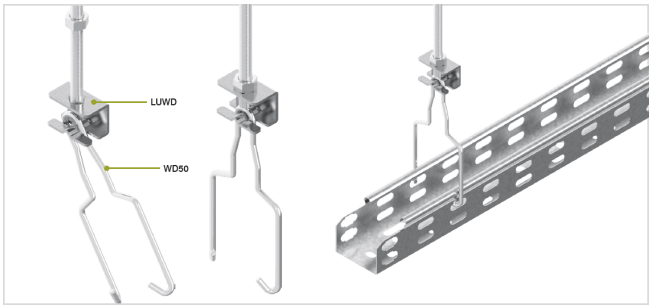

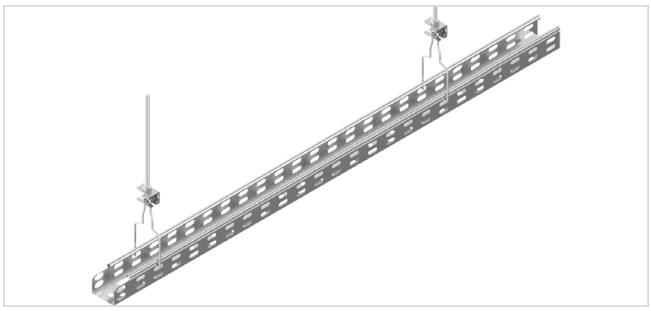

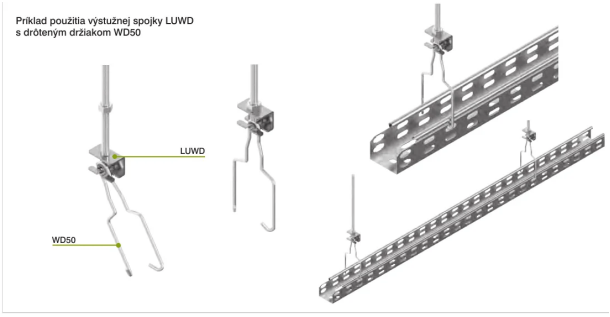
Príklad použitia výstužnej spojky LUWD
s drôteným držiakom WD50
LUWD
WD50