UUS... Uzemňovacia svorka

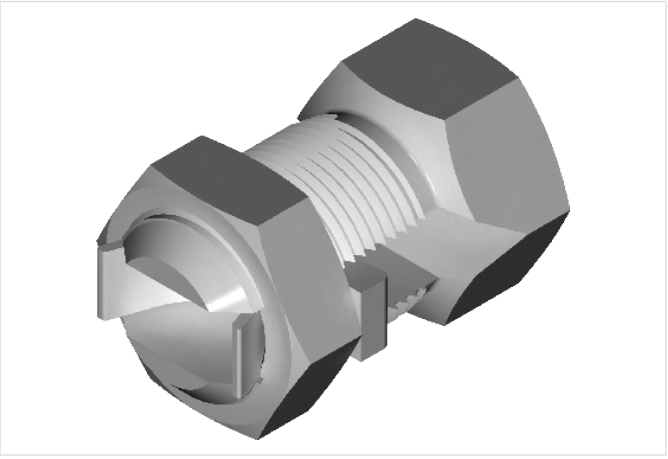

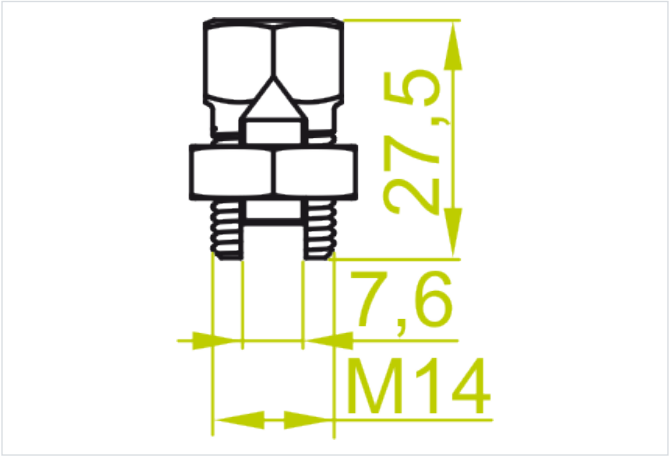

- Na uzemnenie trás drôteného káblového žľabu

Materiál

- MOS - mosadz

Verzie

Symbol	Katalógové číslo	Množstvo (ks)
UUS	903000	10

Príklady použitia

