USSP... Držiak - galvanický zinok

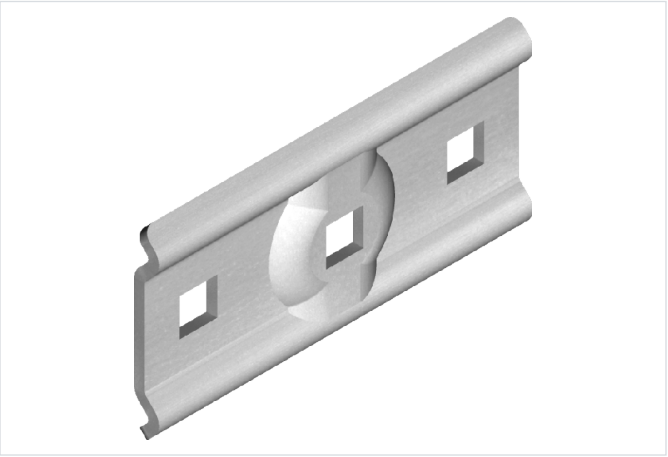

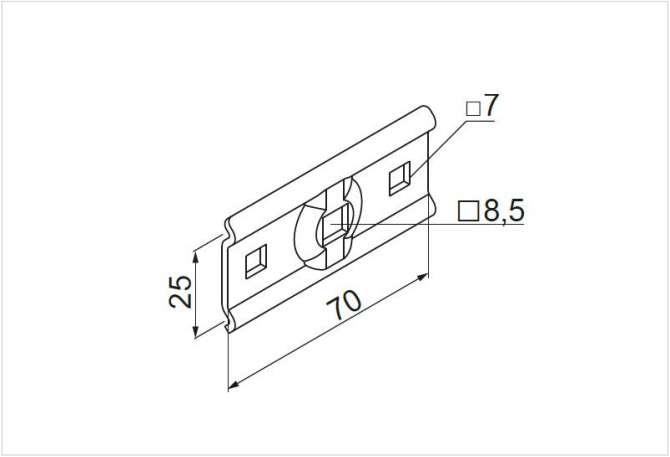

Funkčná odolnosť v požiari: E-90

- Montáž drôtených žľabov na stenu alebo strop.

Materiál

- G - galvanicky pozinkovaná oceľ STN EN ISO 2081

Dostupné povrchové úpravy:

- FP - zinkované metódou zinkových lamiel STN EN ISO 10683:2018
- E - nerezová oceľ
- L - lakovanie v štandardnej farbe RAL

Verzie

Symbol	Katalógové číslo	Hmotnosť 1 ks (kg)	Množstvo (ks)
USSP G	902300	0.04	100