USSN/USSO... Skrutková spojka drôteného žľabu - galvanický zinok

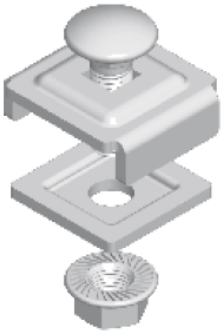

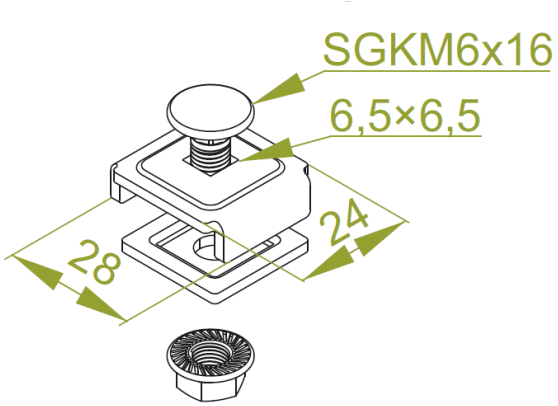

Funkčná odolnosť v požiari: E-90

- Spájanie systémových komponentov drôtených káblových žľabov

Materiál

- G - galvanicky pozinkovaná oceľ STN EN ISO 2081

Dostupné povrchové úpravy:

- FP - zinkované metódou zinkových lamiel STN EN ISO 10683:2018
- E - nerezová oceľ
- L - lakovanie v štandardnej farbe RAL

Doplňujúce informácie

- Spojka pre výšky bočnice káblového žľabu: H35, H60, H110.
- Pri výške bočnice H35 pre šírku : 35÷50 použite 2x USSN/USSO,
- 100 - 3x USSN/USSO, 200 ÷ 300 - 4x USSN/USSO.
- Pri výške bočnice H60 pre šírku: 60 použite 2x USSN/USSO,
- 100 - 3x USSN/USSO, 200÷400 - použite 4x USSN/USSO, 500÷600 - 5x USSN/USSO
- Pri výške bočnice H110 pre šírku 100 použite 3x USSN/USSO,
- 200÷400 - 4x USSN/USSO, 500÷600 - 5x USSN/USSO.

Verzie

Symbol	Katalógové číslo	Hmotnosť 1 ks (kg)	Množstvo (ks)
USSN/USSO G	900201	0.04	100

Príklady použitia

