USKM35... Držiak drôteného žľabu

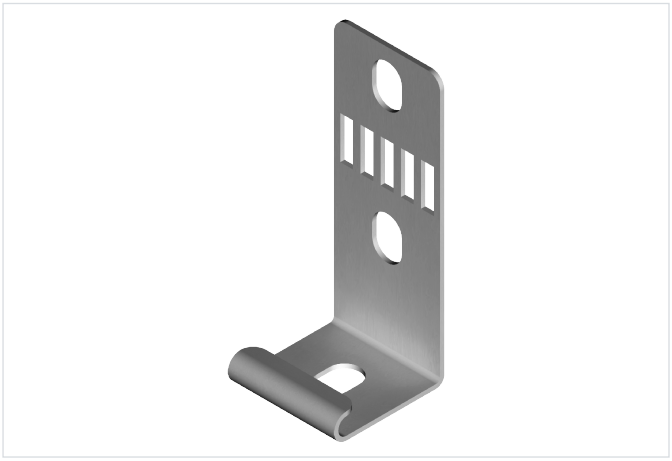

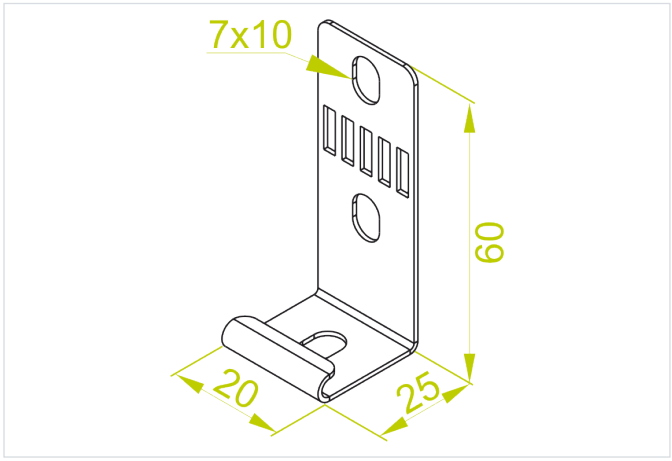

rýchla montáž: áno
Montáž bez nástrojov: áno

- Montáž drôtených žľabov so šírkou 35 mm na štandardné nástenné výložníky, ako aj priamo na stenu.

Materiál

- S - oceľ pozinkovaná metódou Sendzimir STN EN 10346:2015

Dostupné povrchové úpravy:

- FP - zinkované metódou zinkových lamiel STN EN ISO 10683:2018
- E - nerezová oceľ
- L - lakovanie v štandardnej farbe RAL

Doplňujúce informácie

- Možnosť montáže drôtených žľabov 35H35 na stenu vertikálne alebo horizontálne
- Montáž drôtených žľabov na výložníky a C-profily

Verzie

Symbol	Katalógové číslo	Hmotnosť 1 ks (kg)	Množstvo (ks)
USKM35 S	910800	0.01	100

Príklady použitia

