USKD... Držiak drôteného žľabu drôtený - galvanický zinok



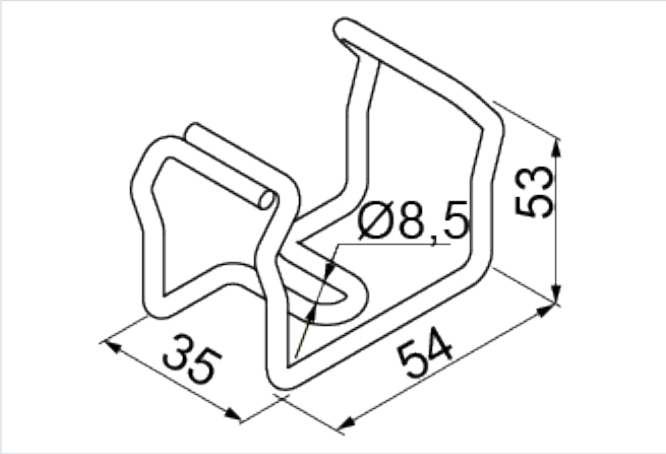

rýchla montáž: áno

- Montáž drôtených žľabov so šírkou 60 mm na štandardné nástenné konzoly, ako aj priamo na stenu a podlahu.

Materiál

- G - galvanicky pozinkovaná oceľ STN EN ISO 2081

Dostupné povrchové úpravy:

- FP - zinkované metódou zinkových lamiel STN EN ISO 10683:2018
- E - nerezová oceľ
- L - lakovanie v štandardnej farbe RAL

Doplňujúce informácie

- Rýchla a bezskrutková montáž drôteného žľabu
- Možnosť montáže drôtených žľabov na stenu alebo strop
- Montáž drôtených žľabov na výložníky a C-profily

Verzie

Symbol	Katalógové číslo	Hmotnosť 1 ks (kg)	Maximálne zaťaženie Fmax (kN)	Množstvo (ks)
USKD G	901400	0.04	0.30	100

Príklady použitia

