UPSUN... Držiak inštalačnej škatule

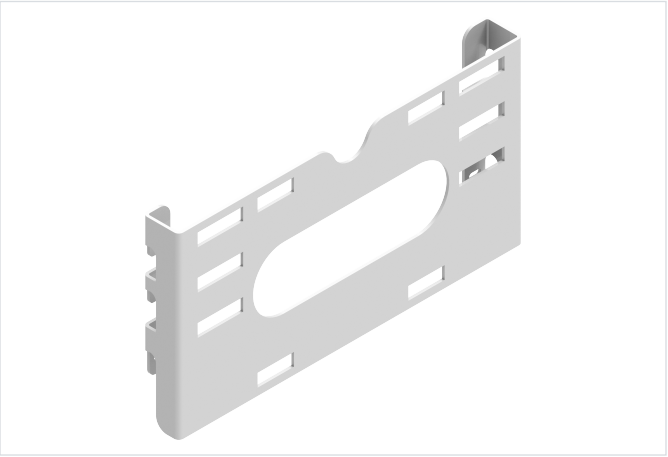

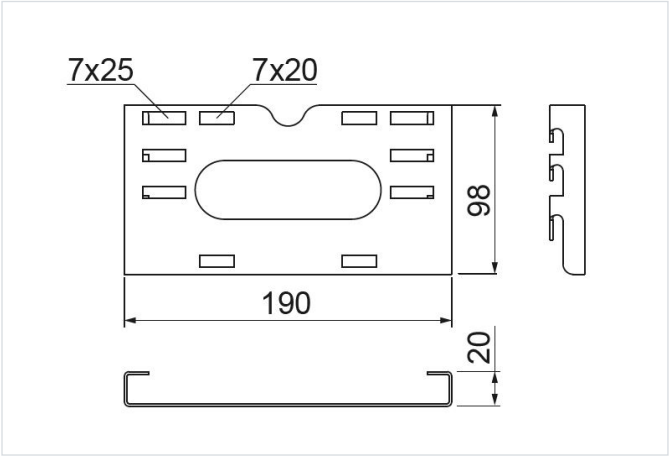

Hrúbka plechu: 1.5 mm
Nový výrobok: áno
Funkčná odolnosť v požiari: E-90
rýchla montáž: áno

- Montáž krabíc na drôtené žľaby. Konzola sa hodí na krabice PMO1, PMO2, PMPO a PMKO.

Materiál

- S - oceľ pozinkovaná metódou Sendzimir STN EN 10346:2015

Dostupné povrchové úpravy:

- F - žiarovo zinkovaná oceľ STN EN ISO 1461:2023
- E - nerezová oceľ
- L - lakovanie v štandardnej farbe RAL

Doplňujúce informácie

- Bezskrutková montážna konzola na drôtený žľab
- Na montáž krabice na výložník použite skrutku SGKM6x12 alebo SGM6x12

Verzie

Symbol	Katalógové číslo	Hmotnosť 1 ks (kg)	Množstvo (ks)
UPSUN S	951001	0.18	10

Príklady použitia

