UPP... Držiak inštalačnej škatule

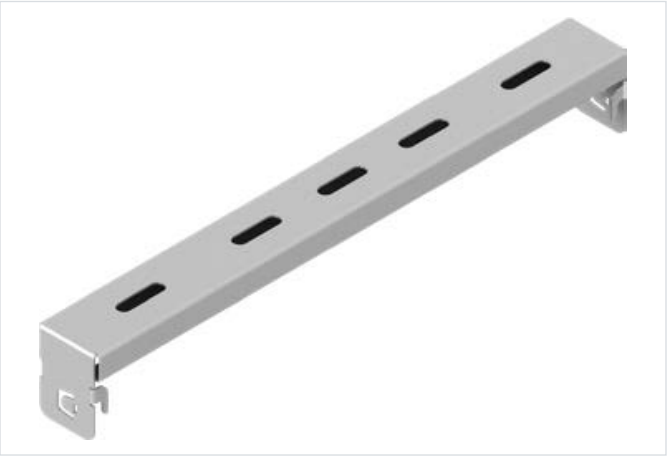

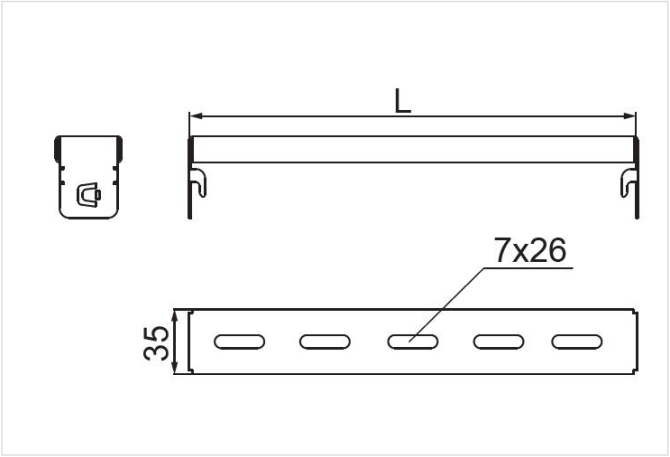

Funkčná odolnosť v požiari: E-90
rýchla montáž: áno

- Montáž krabíc na drôtené žľaby. Konzola sa hodí na krabice PMO1, PMO2, PMPO a PMKO.

Materiál

- S - oceľ pozinkovaná metódou Sendzimir STN EN 10346:2015

Dostupné povrchové úpravy:

- F - žiarovo zinkovaná oceľ STN EN ISO 1461:2023
- E - nerezová oceľ
- L - lakovanie v štandardnej farbe RAL

Doplňujúce informácie

- Bezskrutková montážna konzola na drôtený žľab
- Na montáž krabice na výložník použite skrutku SGKM6x12 alebo SGM6x12

Verzie

Symbol	Katalógové číslo	Dĺžka L (mm)	Hmotnosť 1 ks (kg)	Množstvo (ks)
UPP100 S	952100	105	0.13	20
UPP200 S	952200	205	0.23	20
UPP300 S	952300	305	0.31	10
UPP400 S	952400	405	0.39	10
UPP500 S	952500	505	0.47	10
UPP600 S	952600	605	0.56	10

Príklady použitia

