Káblové nosné systémy › Systém drôtených žľabov › H30

UPM... Držiak montážneho profilu - zinkové lamely

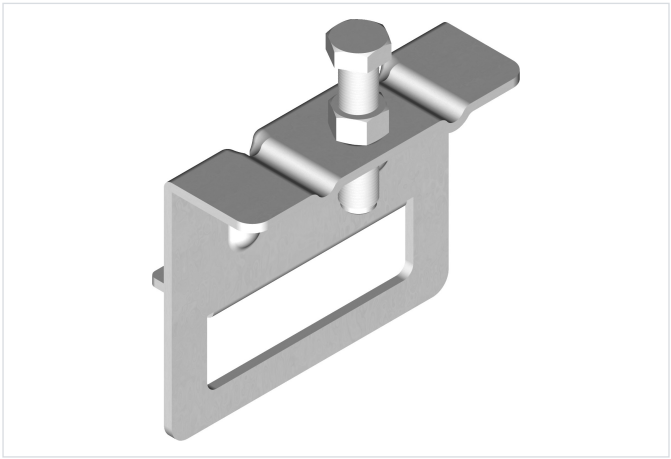

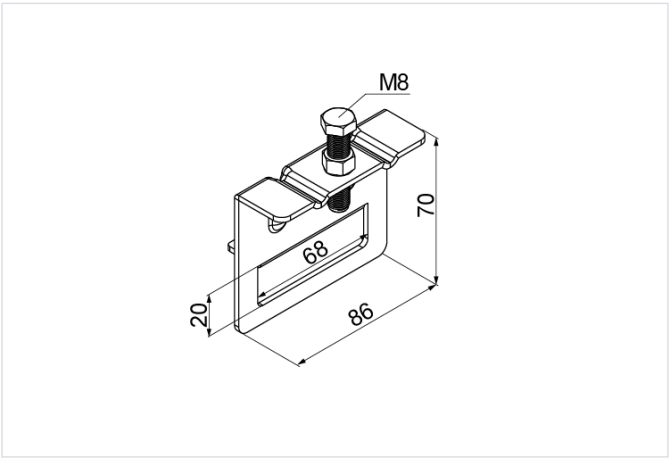

- Zavesenie káblových trás.

Materiál

- FP - zinkované metódou zinkových lamiel STN EN ISO 10683:2018

Dostupné povrchové úpravy:

- E - nerezová oceľ
- L - lakovanie v štandardnej farbe RAL

Verzie

Symbol	Katalógové číslo	Hmotnosť 1 ks (kg)	Maximálne zaťaženie Fmax (kN)	Množstvo (ks)
UPM FP	911000	0.15	0.30	50

Príklady použitia

