UPDS... Držiak priehradky - galvanický zinok

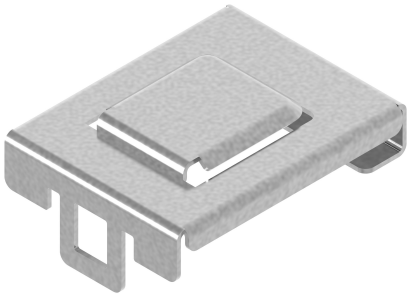

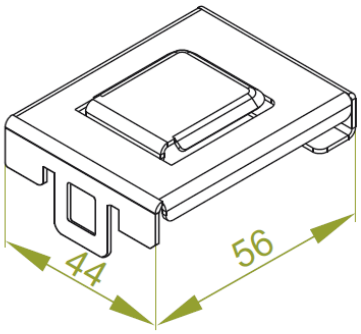

rýchla montáž: áno
Montáž bez nástrojov: áno

- Bezskrutkové spojenie deliacej priečky so všetkými typmi drôtených žľabov BAKS.

Materiál

- G - galvanicky pozinkovaná oceľ STN EN ISO 2081

Dostupné povrchové úpravy:

- FP - zinkované metódou zinkových lamiel STN EN ISO 10683:2018
- L - lakovanie v štandardnej farbe RAL

Doplňujúce informácie

- Rýchla a jednoduchá montáž a demontáž
- Vhodné pre všetky typy drôtených žľabov BAKS
- Montáž bez nástrojov

Verzie

Symbol	Katalógové číslo	Hmotnosť 1 ks (kg)	Množstvo (ks)
UPDS G	902220	0.02	100

Príklady použitia

