UKZP2... Strmeňová príchytka s plastovou prítlačnou doštičkou - zinkové lamely



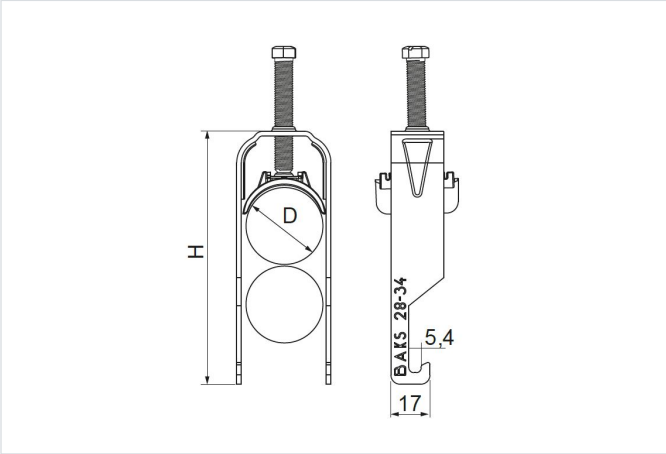

Nový výrobok: áno

- Montáž káblov pre rebríky DK..., drôtené žľaby KDS..., KSG..., KCS... a samonosné žľaby KSP..., KSC..., KST..., ako aj kanály CMS...41H21

Materiál

- FP - zinkované metódou zinkových lamiel STN EN ISO 10683:2018

Dostupné povrchové úpravy:

- E - nerezová oceľ

Doplňujúce informácie

- Teleso príchytky je vyrobené z polyetylénu
- Odporúčajú sa ochranné žľaby RO1
- Odporúčajú sa káblové separátory SUK...

Verzie

Symbol	Katalógové číslo	Rozmer D min. (mm)	Rozmer D max. (mm)	Rozmer H (mm)	Hmotnosť 1 ks (kg)	Množstvo (ks)
UKZP2/8-12 FP	425876	8	12	74	0.05	100
UKZP2/12-16 FP	425877	12	16	78	0.05	100
UKZP2/16-22 FP	425878	16	22	84	0.06	100
UKZP2/22-28 FP	425879	22	28	97	0.09	100
UKZP2/28-34 FP	425880	28	34	110	0.10	100
UKZP2/34-40 FP	425881	34	40	125	0.12	100
UKZP2/40-46 FP	425882	40	46	137	0.13	50
UKZP2/46-52 FP	425883	46	52	154	0.15	50
UKZP2/52-58 FP	425884	52	58	165	0.16	50
UKZP2/58-64 FP	425885	58	64	175	0.17	50
UKZP2/64-70 FP	425886	64	70	181	0.18	50

Príklady použitia

