Káblové nosné systémy › Systém drôtených žľabov › H30

UKZP1... Strmeňová príchytka s plastovou prítlačnou doštičkou - zinkové lamely



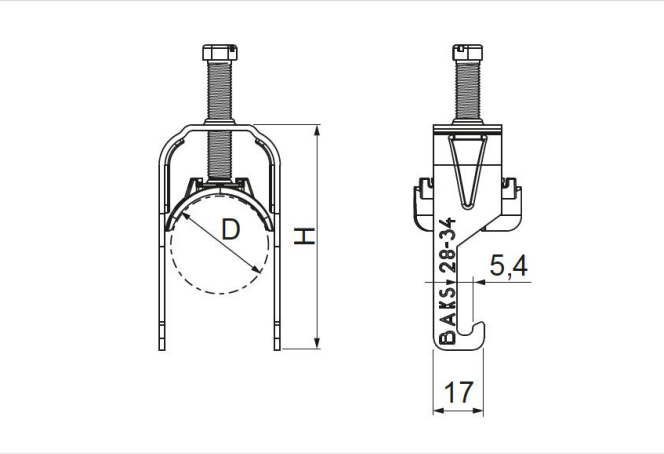

Nový výrobok: áno

- Montáž káblov pre rebríky DK..., drôtené žľaby KDS..., KSG..., KCS... a samonosné žľaby KSP..., KSC..., KST..., ako aj kanály CMS...41H21

Materiál

- FP - zinkované metódou zinkových lamiel STN EN ISO 10683:2018

Dostupné povrchové úpravy:

- E - nerezová oceľ

Doplňujúce informácie

- Teleso príchytky je vyrobené z polyetylénu
- Odporúčajú sa ochranné žľaby RO1

Verzie

Symbol	Katalógové číslo	Rozmer D min. (mm)	Rozmer D max. (mm)	Rozmer H (mm)	Hmotnosť 1 ks (kg)	Množstvo (ks)
UKZP1/8-12 FP	425865	8	12	42	0.03	150
UKZP1/12-16 FP	425866	12	16	46	0.03	150
UKZP1/16-22 FP	425867	16	22	62	0.04	150
UKZP1/22-28 FP	425868	22	28	69	0.06	150
UKZP1/28-34 FP	425869	28	34	76	0.07	100
UKZP1/34-40 FP	425870	34	40	82	0.08	100
UKZP1/40-46 FP	425871	40	46	91	0.09	100
UKZP1/46-52 FP	425872	46	52	102	0.10	100
UKZP1/52-58 FP	425873	52	58	107	0.11	100
UKZP1/58-64 FP	425874	58	64	111	0.12	100
UKZP1/64-70 FP	425875	64	70	117	0.13	100

Príklady použitia

