Káblové nosné systémy › Systém drôtených žľabov › H50

UKDSPC... Držiak stropný - galvanický zinok

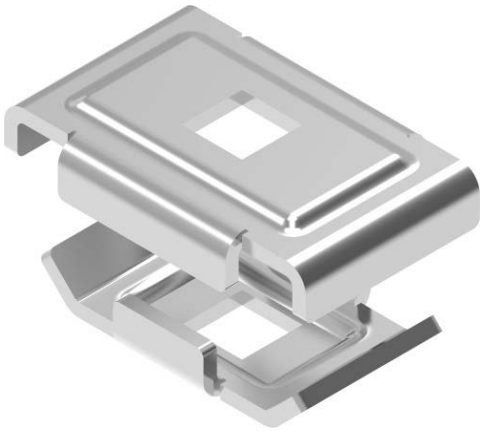

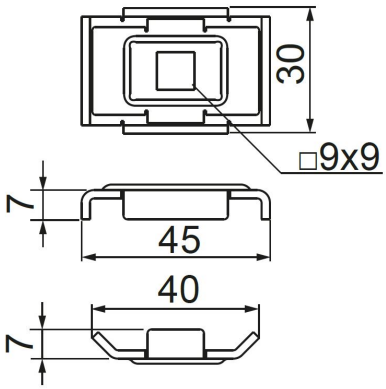

Nový výrobok: áno

- Zavesenie drôtených žľabov
- KDSD300H60 pod stropom pomocou závitovej tyče

Materiál

- G - galvanicky pozinkovaná oceľ STN EN ISO 2081

Dostupné povrchové úpravy:

- FP - zinkované metódou zinkových lamiel STN EN ISO 10683:2018
- E - nerezová oceľ
- L - lakovanie v štandardnej farbe RAL

Verzie

Symbol	Katalógové číslo	Hmotnosť 1 ks (kg)	Množstvo (ks)
UKDSPC G	970173	0.04	10

Príklady použitia

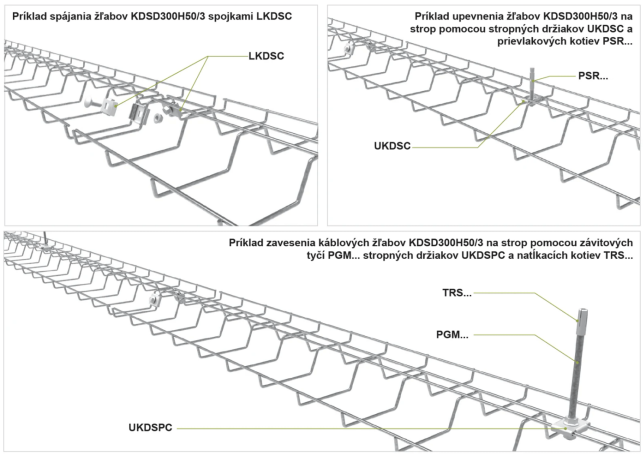

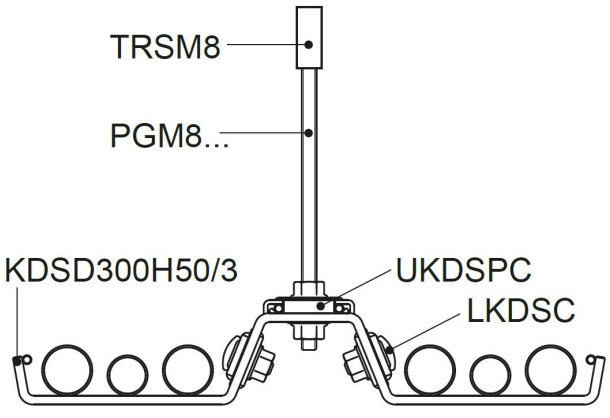

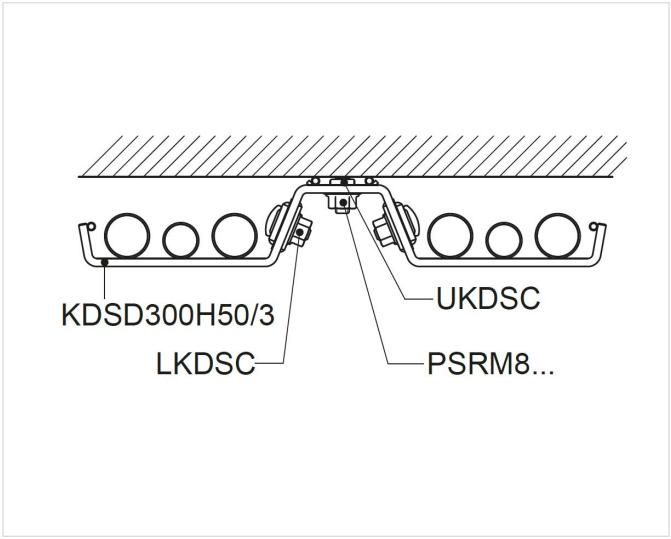
KDSD300H50/3
LKDSC
UKDSC
PSRM8...