UKDSC... Držiak stropný - galvanický zinok

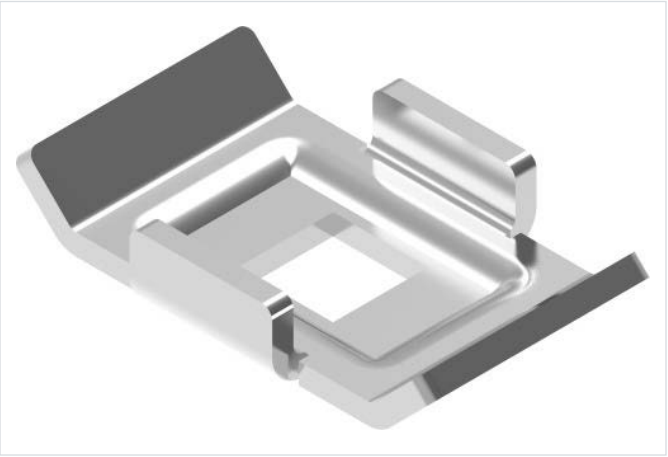

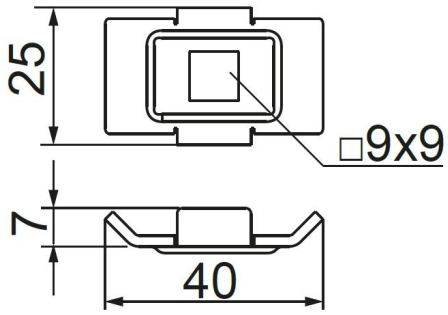

Nový výrobok: áno

- Zavesenie drôtených žľabov
- KDSD300H60 pod stropom

Materiál

- G - galvanicky pozinkovaná oceľ STN EN ISO 2081

Dostupné povrchové úpravy:

- FP - zinkované metódou zinkových lamiel STN EN ISO 10683:2018
- E - nerezová oceľ
- L - lakovanie v štandardnej farbe RAL

Verzie

Symbol	Hmotnosť 1 ks (kg)	Katalógové číslo	Množstvo (ks)
UKDSC G	0.02	970172	10

Príklady použitia

