UGD... Držiak drôteného žľabu



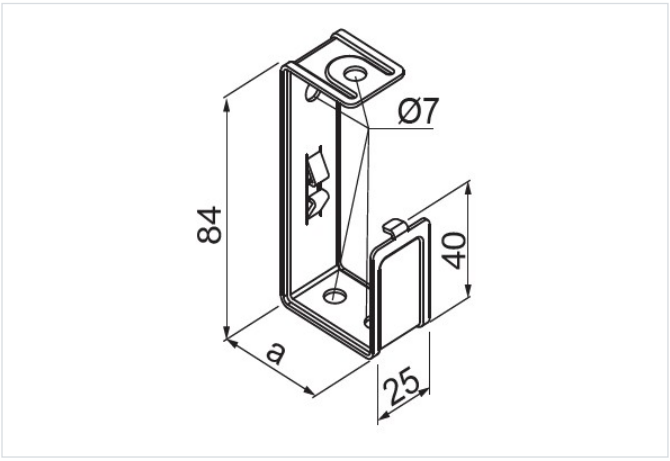

Hrúbka plechu: 1.5 mm
Nový výrobok: áno
rýchla montáž: áno

- Montáž drôtených žľabov 35H35 a 50H35 na stenu alebo strop.

Materiál

- S - oceľ pozinkovaná metódou Sendzimir STN EN 10346:2015

Na objednávku:

- FP - zinkovanie metódou zinkových lamiel STN EN ISO 10683:2018
- E - nerezová oceľ
- L - lakovanie v štandardnej palete RAL

Doplňujúce informácie

- Montáž na strop priamo alebo pomocou tyče PGM6...

Verzie

Symbol	Katalógové číslo	Šírka a (mm)	Maximálne zaťaženie Fmax (kN)	Hmotnosť 1 ks (kg)	Množstvo (ks)
UGD35H35 S	910803	40	0.02	0.04	10
UGD50H35 S	910804	55	0.02	0.05	10

Príklady použitia

