UDWF... Držiak dolný pre držiak fajkový

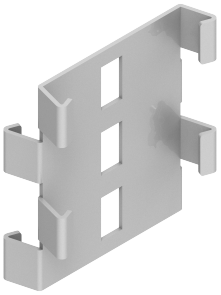

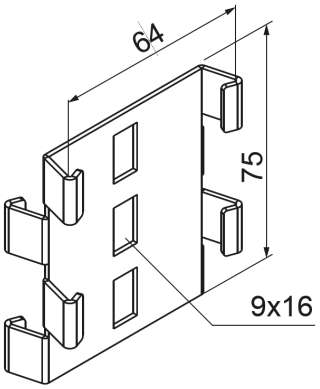

Hrúbka plechu: 1.5 mm
Nový výrobok: áno

- Spojenie konzol WFL/WFLO..., WFC/WFCO..., WFLS alebo WFCS... s vodorovnou časťou, tvoriace dvojúrovňový záves.

Materiál

- S - oceľ pozinkovaná metódou Sendzimir STN EN 10346:2015

Dostupné povrchové úpravy:

- FP - zinkované metódou zinkových lamiel STN EN ISO 10683:2018
- E - nerezová oceľ
- L - lakovanie v štandardnej farbe RAL

Doplňujúce informácie

- Usporiadanie v tabuľke: 3, 4, 5

Verzie

Symbol	Katalógové číslo	Hmotnosť 1 ks (kg)	Množstvo (ks)
UDWF S	752525	0.07	10

Príklady použitia

