UBWFM... Držiak bočný pre držiak fajkový

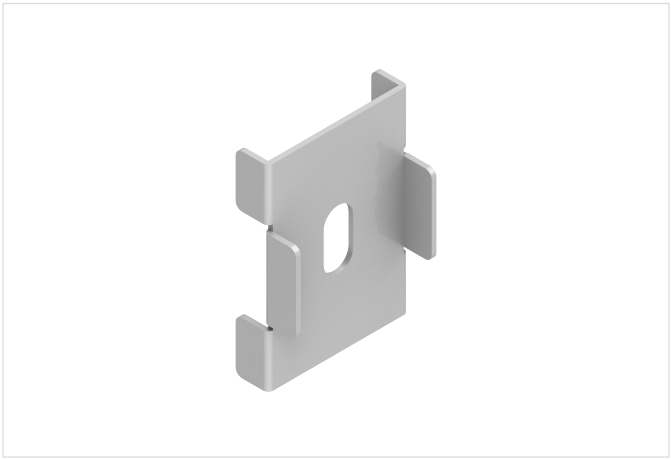

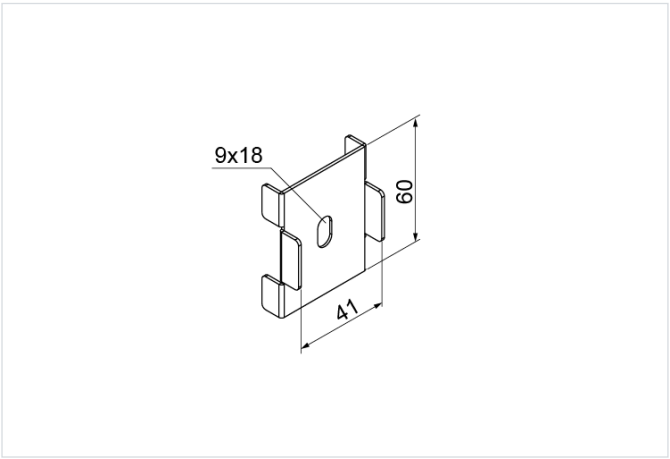

Hrúbka plechu: 1.5 mm
Nový výrobok: áno

- Spojenie konzol WFML..., WFMC... WFMLS alebo WFMCS... vo zvislej časti, tvoriace obojstranný alebo dvojúrovňový záves.

Materiál

- S - oceľ pozinkovaná metódou Sendzimir STN EN 10346:2015

Dostupné povrchové úpravy:

- FP - zinkované metódou zinkových lamiel STN EN ISO 10683:2018
- E - nerezová oceľ
- L - lakovanie v štandardnej farbe RAL

Doplňujúce informácie

- Usporiadanie v tabuľke: 1, 2, 4, 5, 7, 8, 10

Verzie

Symbol	Katalógové číslo	Hmotnosť 1 ks (kg)	Množstvo (ks)
UBWFM S	752510	0.03	10

Príklady použitia

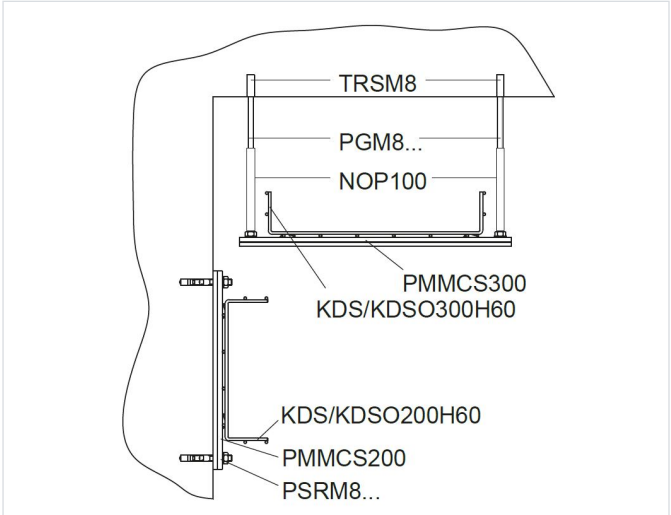

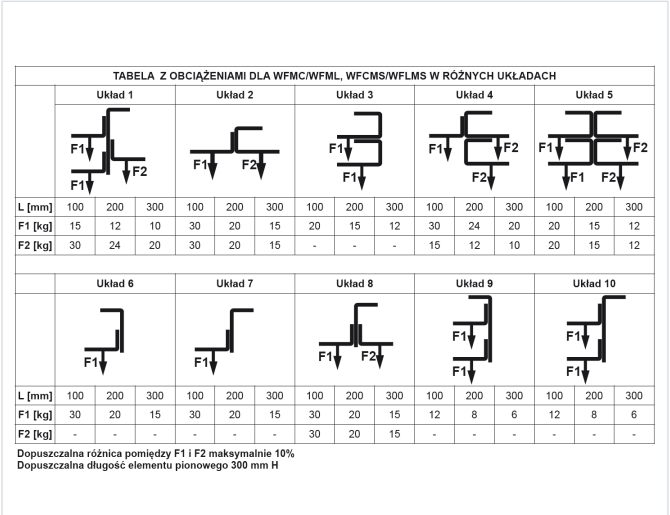

TABELA Z OBCIĄŻENIAMI DLA WFMC/WFML, WFCMS/WFLMS W RÓŻNYCH UKŁADACH

	Układ 1			Układ 2			Układ 3			Układ 4			Układ 5		
L [mm]	100	200	300	100	200	300	100	200	300	100	200	300	100	200	300
F1 [kg]	15	12	10	30	20	15	20	15	12	30	24	20	20	15	12
F2 [kg]	30	24	20	30	20	15	-	-	-	15	12	10	20	15	12

	Układ 6			Układ 7			Układ 8			Układ 9			Układ 10		
L [mm]	100	200	300	100	200	300	100	200	300	100	200	300	100	200	300
F1 [kg]	30	20	15	30	20	15	30	20	15	12	8	6	12	8	6
F2 [kg]	-	-	-	-	-	-	30	20	15	-	-	-	-	-	-

Dopuszczalna różnica pomiędzy F1 i F2 maksymalnie 10%
Dopuszczalna długość elementu pionowego 300 mm H

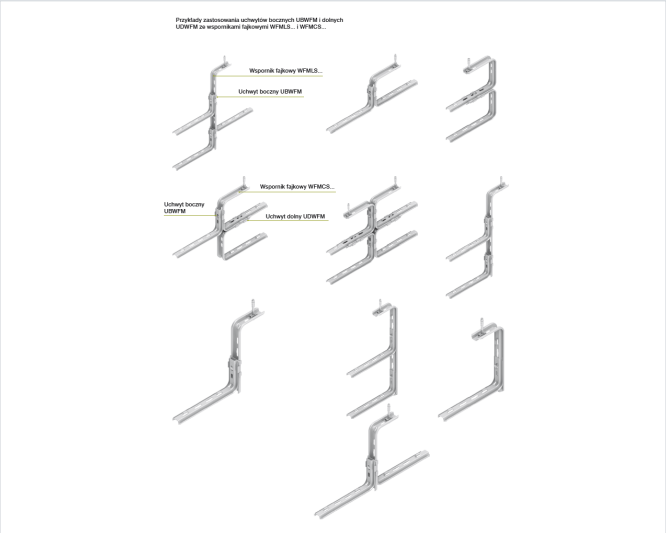
Przykłady zastosowania uchwytów bocznych UBWFM i dolnych
UDWFM ze wspornikami łąkowymi WFMLS... i WFMCS...
Wspornik łąkowy WFMLS...
Uchwyt boczny UBWFM
Wspornik łąkowy WFMCS...
Uchwyt boczny
UBWFM
Uchwyt dolny UDWFM