STSC... Montážna nožička - galvanický zinok



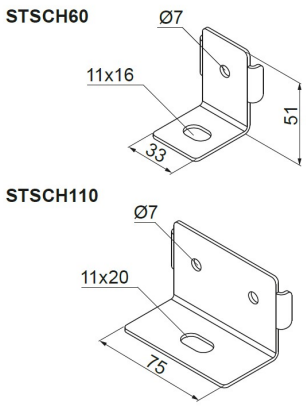

Nový výrobok: áno

- Vertikálna montáž drôtených žľabov na povrch

Materiál

- G - galvanicky pozinkovaná oceľ STN EN ISO 2081

Dostupné povrchové úpravy:

- FP - zinkované metódou zinkových lamiel STN EN ISO 10683:2018
- E - nerezová oceľ
- L - lakovanie v štandardnej farbe RAL

Doplňujúce informácie

- Montáž drôtených žľabov pomocou príchytiek ZBS (nie sú súčasťou balenia)

Verzie

Symbol	Katalógové číslo	Hmotnosť 1 ks (kg)	Množstvo (ks)
STSCH60 G	901893	0.05	2
STSCH110 G	901894	0.11	2

Príklady použitia

