Káblové nosné systémy › Systém drôtených žľabov › H60

PTKSZ... Kryt T-kusa

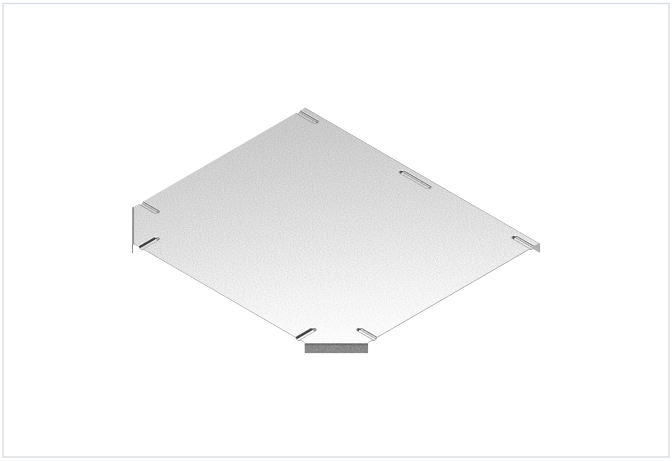

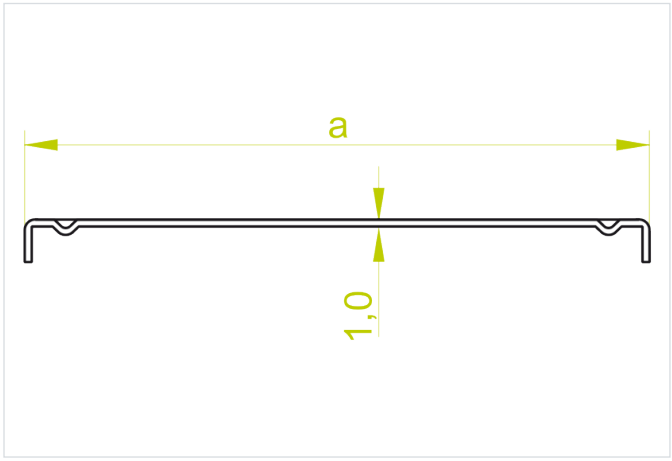

Hrúbka plechu: 1.0 mm
Funkčná odolnosť v požiari: E-90
rýchla montáž: áno

- Ochrana káblov pred mechanickým poškodením. Zlepšenie vizuálneho vzhľadu káblovej trasy.

Materiál

- S - oceľ pozinkovaná metódou Sendzimir STN EN 10346:2015

Dostupné povrchové úpravy:

- F - žiarovo zinkovaná oceľ STN EN ISO 1461:2023
- E - nerezová oceľ
- L - lakovanie v štandardnej farbe RAL

Doplňujúce informácie

- Na dodatočnú ochranu proti spadnutiu krytu sa odporúča použiť spony ZPNH30

Verzie

Symbol	Katalógové číslo	Šírka a (mm)	Hmotnosť (1 m) (kg)	Množstvo (ks)
PTKSZ50 S	982233	50	0.09	2
PTKSZ60 S	982234	60	0.11	2
PTKSZ100 S	982235	100	0.20	2
PTKSZ150 S	982236	150	0.35	2
PTKSZ200 S	982237	200	0.54	2
PTKSZ300 S	982238	300	1.03	2
PTKSZ400 S	982239	400	1.68	2
PTKSZ500 S	982240	500	2.49	2
PTKSZ600 S	982241	600	3.45	2