PMMCS... Montážny profil

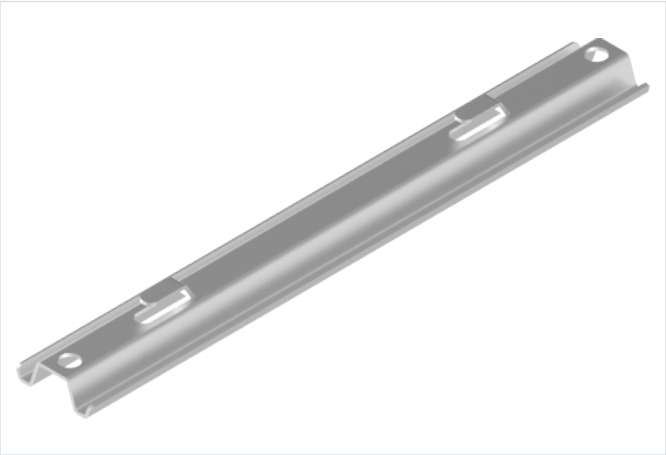

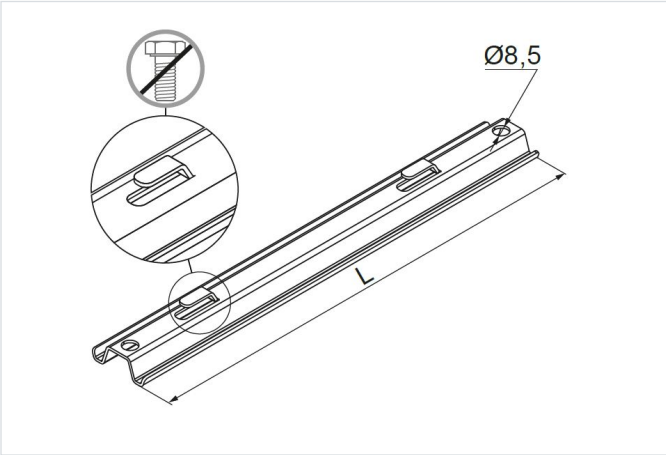

Nový výrobok: áno
rýchla montáž: áno

- Bezskrutková montáž drôteného žľabu.

Materiál

- S - oceľ pozinkovaná metódou Sendzimir STN EN 10346:2015

Dostupné povrchové úpravy:

- F - žiarovo zinkovaná oceľ STN EN ISO 1461:2023
- E - nerezová oceľ
- L - lakovanie v štandardnej farbe RAL

Verzie

Symbol	Katalógové číslo	Dĺžka L (mm)	Hmotnosť 1 ks (kg)	Množstvo (ks)
PMMCS100 S	901210	170	0.09	50
PMMCS150 S	901215	220	0.14	50
PMMCS200 S	901220	270	0.18	50
PMMCS300 S	901230	370	0.28	20
PMMCS400 S	901240	470	0.36	20
PMMCS500 S	901250	570	0.45	20
PMMCS600 S	901260	670	0.56	20

Príklady použitia

