Káblové nosné systémy › Systém drôtených žľabov › H30

PMCN... Montážny profil

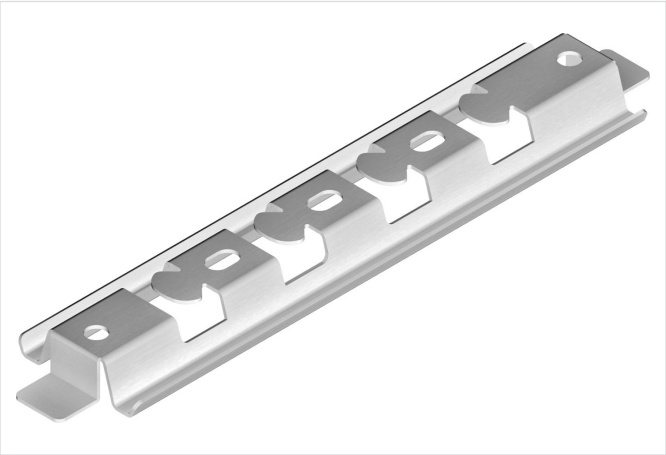

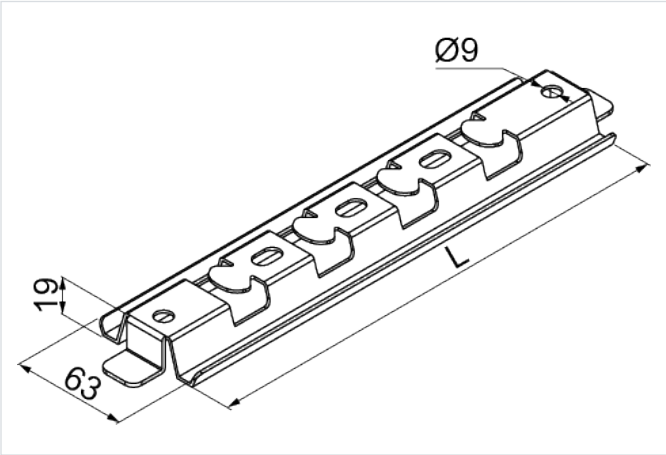

rýchla montáž: áno

- Bezskrutková montáž drôteného žľabu.

Materiál

- S - oceľ pozinkovaná metódou Sendzimir STN EN 10346:2015

Dostupné povrchové úpravy:

- F - žiarovo zinkovaná oceľ STN EN ISO 1461:2023
- E - nerezová oceľ
- L - lakovanie v štandardnej farbe RAL

Doplňujúce informácie

- Bezskrutková montáž drôteného žľabu na profil
- Tvar montážneho profilu umožňuje priamu montáž na steny a podklad pomocou vystreľovacích kotiev

Verzie

Symbol	Katalógové číslo	Dĺžka L (mm)	Hmotnosť 1 ks (kg)	Množstvo (ks)
PMCN100 S	900911	173	0.30	50
PMCN200 S	900921	273	0.43	50
PMCN300 S	900931	373	0.58	20
PMCN400 S	900941	473	0.72	20
PMCN500 S	900951	573	0.85	20
PMCN600 S	900961	673	0.98	20

Príklady použitia

