PMC/PMCO... Montážny profil

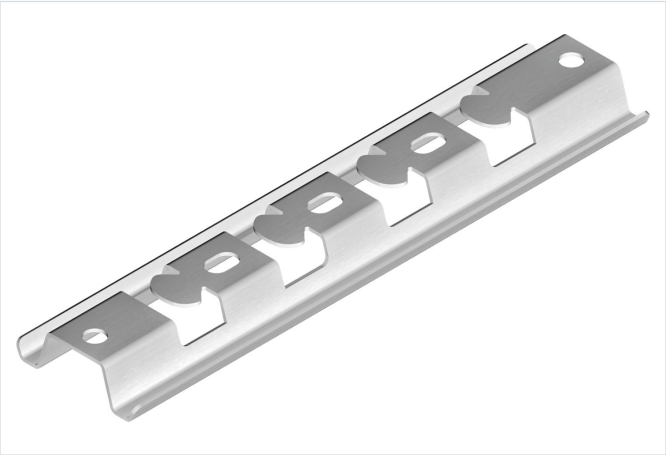

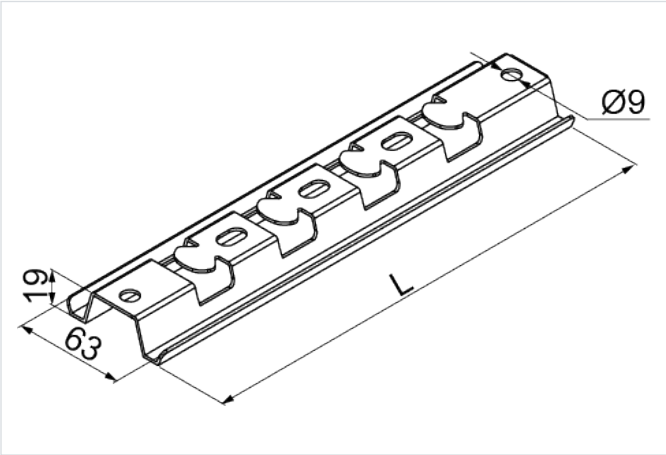

Hrúbka plechu: 2.0 mm
Funkčná odolnosť v požiari: E-90
rýchla montáž: áno

- Bezskrutková montáž drôteného žľabu.

Materiál

- S - oceľ pozinkovaná metódou Sendzimir STN EN 10346:2015

Dostupné povrchové úpravy:

- F - žiarovo zinkovaná oceľ STN EN ISO 1461:2023
- E - nerezová oceľ
- L - lakovanie v štandardnej farbe RAL

Doplňujúce informácie

- Bezskrutková montáž drôteného žľabu na profil
- Zavesenie drôtených žľabov na strop pomocou tyčí PGM8...

Verzie

Symbol	Katalógové číslo	Dĺžka L (mm)	Hmotnosť 1 ks (kg)	Množstvo (ks)
PMC/PMCO100 S	900910	173	0.30	50
PMC/PMCO150 S	900915	223	0.36	50
PMC/PMCO200 S	900920	273	0.43	50
PMC/PMCO300 S	900930	373	0.58	20
PMC/PMCO400 S	900940	473	0.72	20
PMC/PMCO500 S	900950	573	0.85	20
PMC/PMCO600 S	900960	673	0.98	20
PMC1000 S	901911	1 000	1.70	8
PMC2000 S	901922	2 000	3.40	8
PMC3000 S	901933	3 000	5.10	8

Príklady použitia

