PLS... Pásik

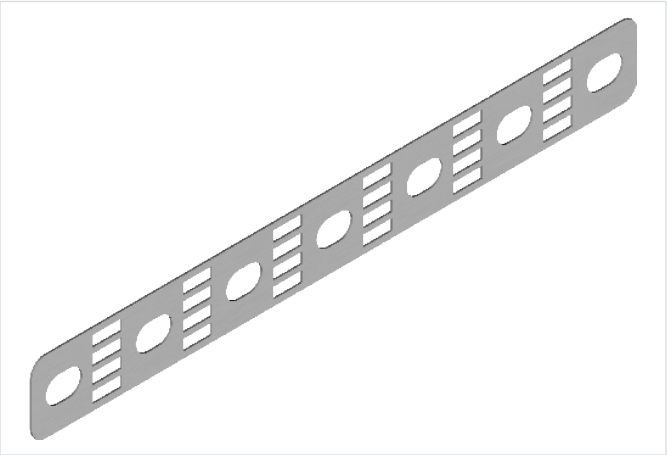

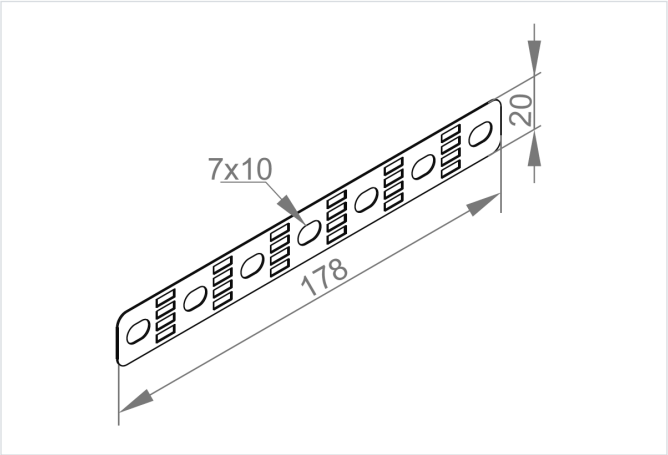

rýchla montáž: áno
Montáž bez nástrojov: áno

- Vytváranie závesov a držiakov.

Materiál

- S - oceľ pozinkovaná metódou Sendzimir STN EN 10346:2015

Dostupné povrchové úpravy:

- FP - zinkované metódou zinkových lamiel STN EN ISO 10683:2018
- E - nerezová oceľ
- L - lakovanie v štandardnej farbe RAL

Doplňujúce informácie

- Tvarovanie kolien z drôtených žľabov – možnosť vystuženia spoja skrutkou – možnosť nastavenia vnútorného polomeru kolena
- Bezskrutková počiatočná montáž
- Možnosť montáže drôtených žľabov na stenu a strop
- Možnosť vytvorenia ľubovoľných výložníkov a závesov na montáž drôtených žľabov
- Tvarovanie kolien z drôtených žľabov
- Možnosť vystuženia spoja skrutkou
- Možnosť nastavenia vnútorného polomeru kolena

Verzie

Symbol	Katalógové číslo	Hmotnosť 1 ks (kg)	Množstvo (ks)
PLS S	901310	0.02	50

Príklady použitia

Przykład uformowania płaskownika PLS
do montażu do ściany

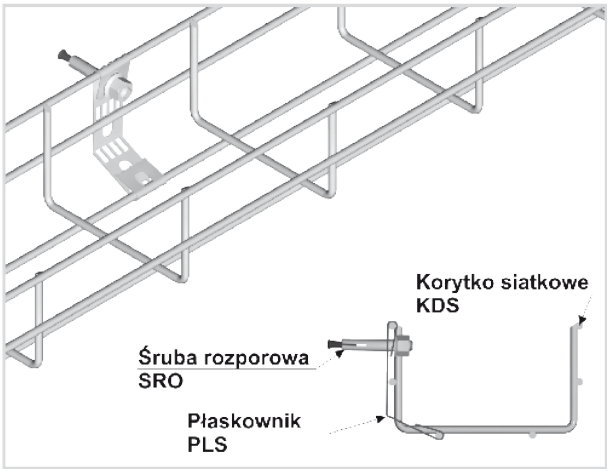

Przykład uformowania płaskownika PLS
do montażu z wysięgnikiem WW

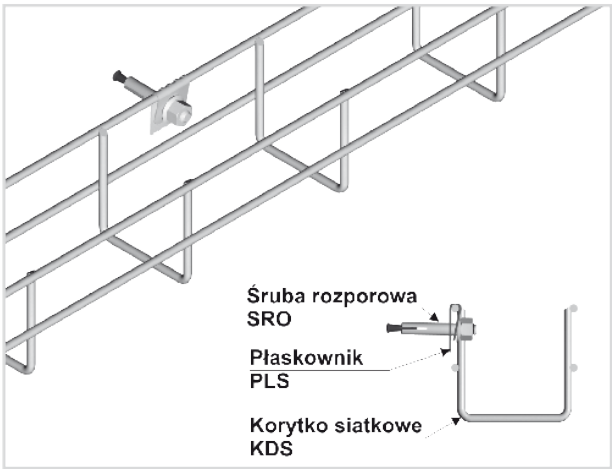

Przykład uformowania płaskownika PLS
do montażu do sufitu

