PLC23/01N... Pásik

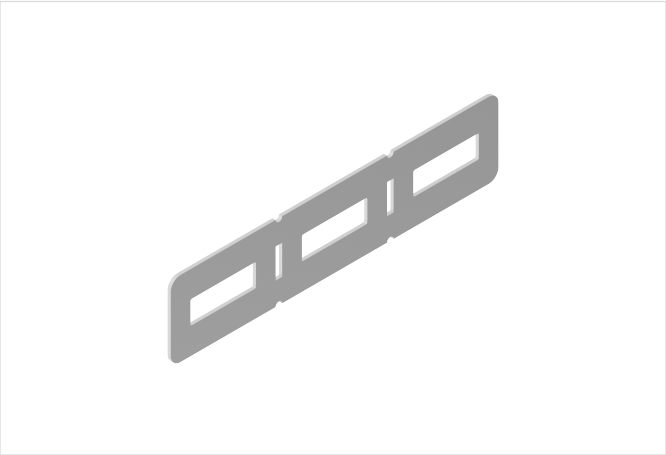

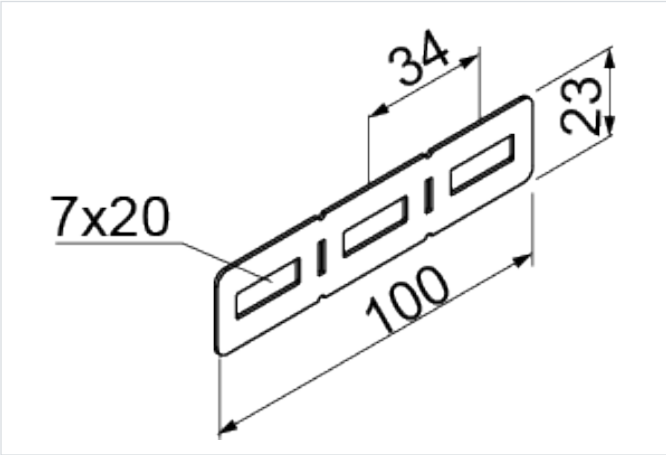

rýchla montáž: áno
Montáž bez nástrojov: áno

- Spájanie bočnice pri tvarovaní tvarovky drôteného žľabu pomocou príchytiek ZS/ZSO.

Materiál

- S - oceľ pozinkovaná metódou Sendzimir STN EN 10346:2015

Dostupné povrchové úpravy:

- FP - zinkované metódou zinkových lamiel STN EN ISO 10683:2018
- E - nerezová oceľ
- L - lakovanie v štandardnej farbe RAL

Verzie

Symbol	Katalógové číslo	Hmotnosť 1 ks (kg)	Množstvo (ks)
PLC23/01N S	901303	0.10	100

Príklady použitia

