Káblové nosné systémy › Systém drôtených žľabov › H60

PK...S... Kryt drôteného žľabu

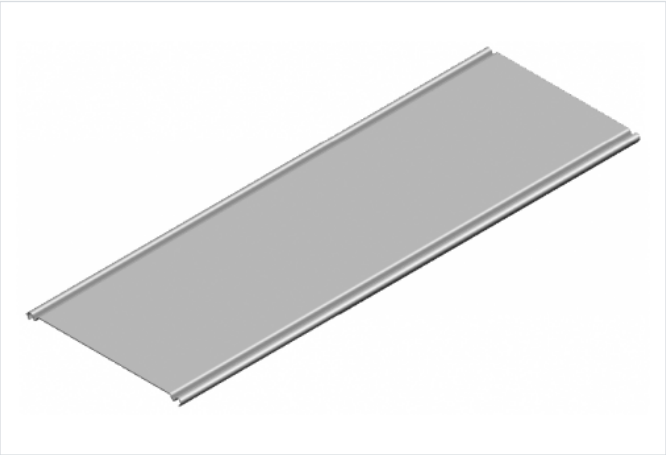

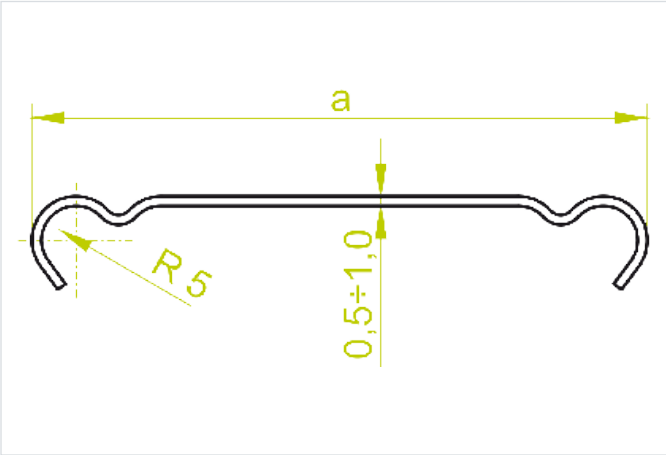

Hrúbka plechu: 0.5 mm
rýchla montáž: áno
Montáž bez nástrojov: áno

- Odstránenie rizika mechanického poškodenia káblov. Zlepšenie celkového estetického vzhľadu káblových trás

Materiál

- S - oceľ pozinkovaná metódou Sendzimir STN EN 10346:2015

Dostupné povrchové úpravy:

- E - nerezová oceľ
- L - lakovanie v štandardnej farbe RAL
- F - žiarovo zinkovaná oceľ STN EN ISO 1461:2023

Doplňujúce informácie

- Na dodatočnú ochranu proti spadnutiu krytu sa odporúča použiť spony ZPNH80

Verzie

Symbol	Hrúbka plechu	Katalógové číslo	Šírka a (mm)	Dĺžka L (mm)	Hmotnosť (1 m) (kg)	Množstvo v balení (ks / m)
HRÚBKA PLECHU: 0.5 MM						
PKRS50/3 S	0.5 mm	900105	50	3 000	0.22	20 / 60
PKRS60/3 S	0.5 mm	900106	60	3 000	0.28	20 / 60
PKRS100/3 S	0.5 mm	900110	100	3 000	0.45	20 / 60
PKRS150/3 S	0.5 mm	900115	150	3 000	0.67	10 / 30
PKRS200/3 S	0.5 mm	900120	200	3 000	0.86	10 / 30
PKRS300/3 S	0.5 mm	900130	300	3 000	1.25	10 / 30
HRÚBKA PLECHU: 1.0 MM						
PKJS60/3 S	1.0 mm	900406	60	3 000	0.64	20 / 60
PKJS100/3 S	1.0 mm	900410	100	3 000	1.04	10 / 30
PKJS150/3 S	1.0 mm	900415	150	3 000	1.44	10 / 30
PKJS200/3 S	1.0 mm	900420	200	3 000	1.84	10 / 30
PKJS300/3 S	1.0 mm	900430	300	3 000	2.64	6 / 18
PKJS400/3 S	1.0 mm	900440	400	3 000	3.44	6 / 18
PKJS500/3 S	1.0 mm	900450	500	3 000	4.24	4 / 12
PKJS600/3 S	1.0 mm	900460	600	3 000	5.04	4 / 12

Príklady použitia

