NOS... Ochranná krytka



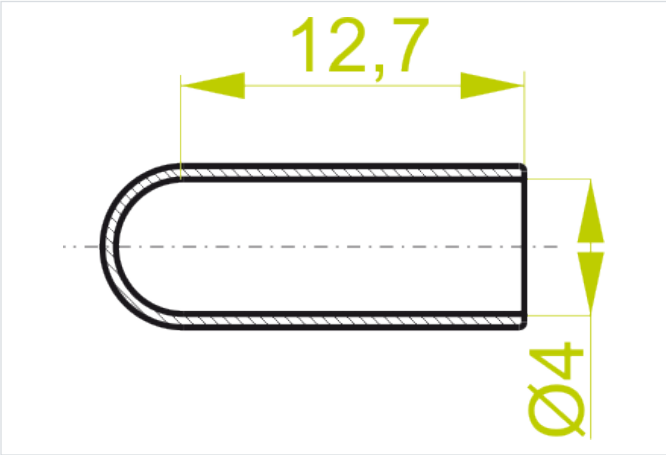

rýchla montáž: áno
Montáž bez nástrojov: áno

- Ochrana pred poškodením spôsobeným ostrými hranami vzniknutými pri rezaní žľabu na požadovanú dĺžku.

Materiál

- EPDM (guma)

Verzie

Symbol	Katalógové číslo	Hmotnosť 1 ks (kg)	Množstvo (ks)
NOS	900013	0.01	100

Príklady použitia

