LZS35... Spojka zacvakávacia KLIK - galvanický zinok

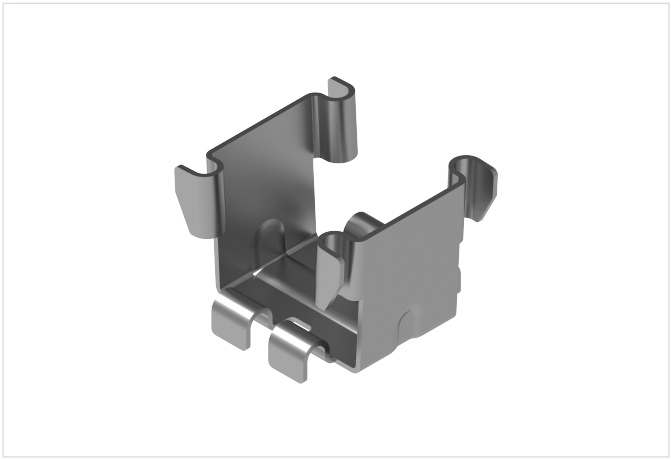

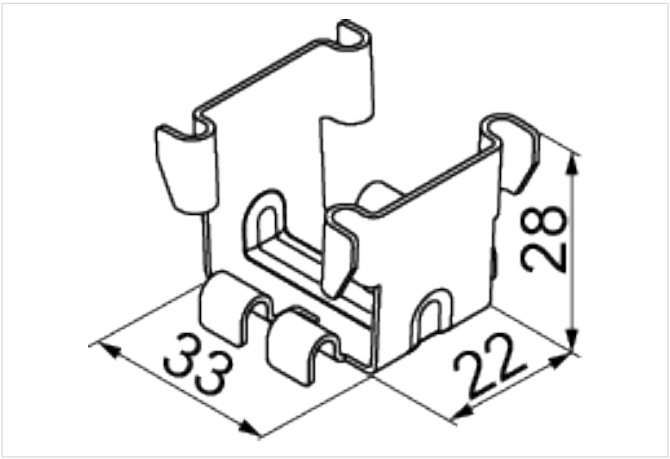

Nový výrobok: áno
rýchla montáž: áno
Montáž bez nástrojov: áno

- Bezskrutkové spojenie drôtených žľabov KDS35H35/3 a KSG35H35/3.

Materiál

- G - galvanicky pozinkovaná oceľ STN EN ISO 2081

Dostupné povrchové úpravy:

- FP - zinkované metódou zinkových lamiel STN EN ISO 10683:2018
- E - nerezová oceľ
- L - lakovanie v štandardnej farbe RAL

Verzie

Symbol	Katalógové číslo	Hmotnosť 1 ks (kg)	Množstvo (ks)
LZS35 G	911821	0.24	1

Príklady použitia

