LSGN... Spojka KLIK otočná so západkou - galvanický zinok



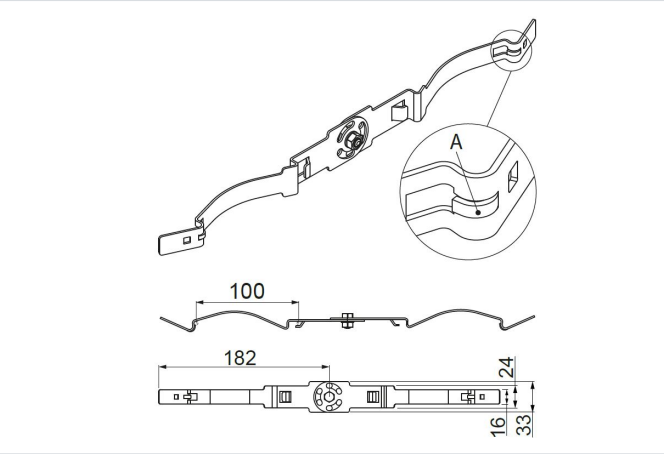

Nový výrobok: áno
rýchla montáž: áno

- Bezskrutkové spojenie drôtených žľabov pod uhlom. Je určené pre žľaby všetkých výšok.

Materiál

- G - galvanicky pozinkovaná oceľ STN EN ISO 2081

Dostupné povrchové úpravy:

- FP - zinkované metódou zinkových lamiel STN EN ISO 10683:2018
- E - nerezová oceľ
- L - lakovanie v štandardnej farbe RAL

Doplňujúce informácie

- Inovatívne spojenie drôtených žľabov
- Vďaka vysokým pevnostným parametrom materiálov použitých na výrobu zacvakávacích spojok, bolo dosiahnuté spojenie porovnateľné so skrutkovými spojmi – potvrdené testami
- Použitie dodatočnej skrutky chráni spojku pred vytlačením zo žľabu
- Plynulé nastavenie uhla v rozsahu 0°– 90°

Verzie

Symbol	Katalógové číslo	Hmotnosť 1 ks (kg)	Množstvo (ks)
LSGN G	901806	0.09	100

Príklady použitia

