LPSC... Spojka vertikálna - galvanický zinok

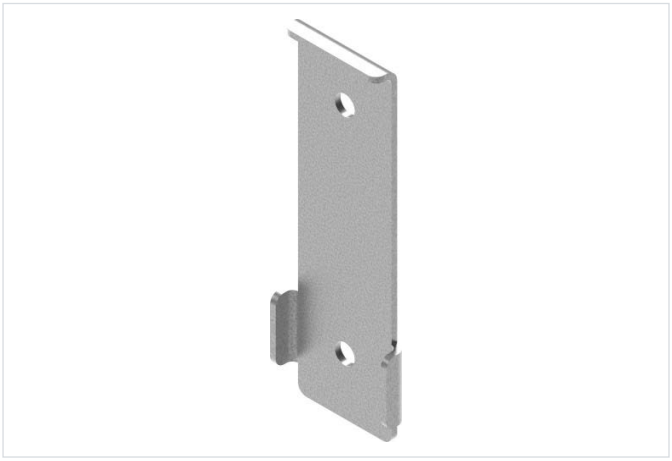

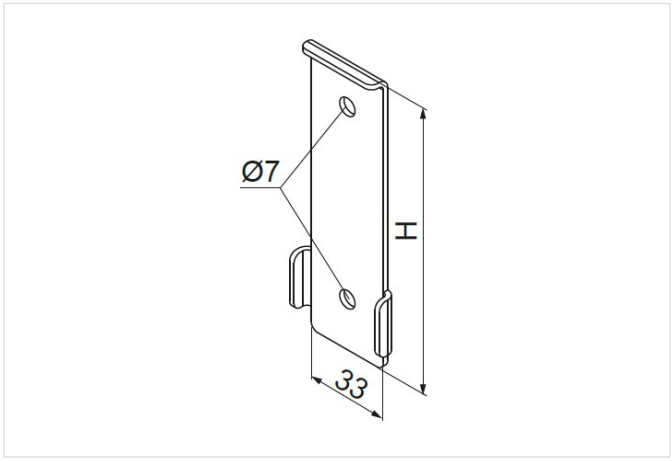

Nový výrobok: áno

- Rozbočenie v ľubovoľnom bode horizontálnej káblovej trasy, smerom nahor alebo nadol.

Materiál

- G - galvanicky pozinkovaná oceľ STN EN ISO 2081

Dostupné povrchové úpravy:

- FP - zinkované metódou zinkových lamiel STN EN ISO 10683:2018
- E - nerezová oceľ
- L - lakovanie v štandardnej farbe RAL

Doplňujúce informácie

- Spájanie drôtených žľabov pomocou príchytiek ZBS (nie sú súčasťou balenia)
- LPSCH60 je vhodné pre drôtené žľaby s výškou H35 a H60

Verzie

Symbol	Katalógové číslo	Výška H (mm)	Hmotnosť 1 ks (kg)	Množstvo (ks)
LPSCH60 G	901891	114	0.06	2
LPSCH110 G	901892	164	0.09	2

Príklady použitia

