Káblové nosné systémy › Systém drôtených žľabov › H60

LKSUCN... Spojka uhlová

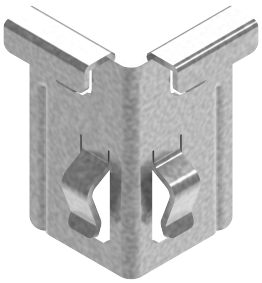

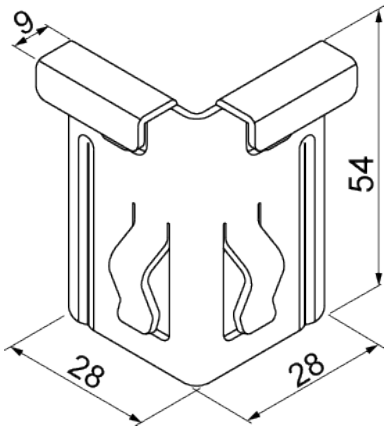

Nový výrobok: áno
Funkčná odolnosť v požiari: E-90
rýchla montáž: áno
Montáž bez nástrojov: áno

- Odbočenie káblovej trasy kdekoľvek v drôtenom žľabe. Vhodné pre žľaby s výškou 60 a 110 mm.

Materiál

- S - oceľ pozinkovaná metódou Sendzimir STN EN 10346:2015

Dostupné povrchové úpravy:

- FP - zinkované metódou zinkových lamiel STN EN ISO 10683:2018
- E - nerezová oceľ
- L - lakovanie v štandardnej farbe RAL

Doplňujúce informácie

- Odbočenie káblovej trasy
- Rýchla a bezpečná bezskrutková montáž kdekoľvek pozdĺž káblovej trasy

Verzie

Symbol	Katalógové číslo	Hmotnosť 1 ks (kg)	Množstvo (ks)
LKSUCN S	910007	0.10	100

Príklady použitia

