LKDSC... Spojka - galvanický zinok



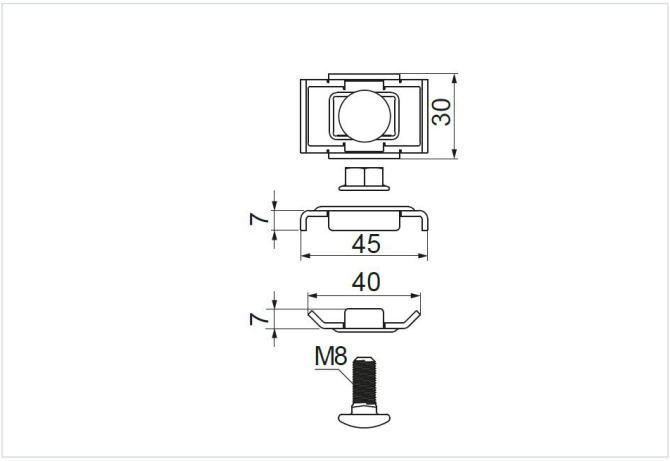

Nový výrobok: áno

- Spájanie drôteného žľabu KDSD300H60

Materiál

- G - galvanicky pozinkovaná oceľ STN EN ISO 2081

Dostupné povrchové úpravy:

- FP - zinkované metódou zinkových lamiel STN EN ISO 10683:2018
- E - nerezová oceľ
- L - lakovanie v štandardnej farbe RAL

Verzie

Symbol	Katalógové číslo	Hmotnosť 1 ks (kg)	Množstvo (ks)
LKDSC G	970171	0.06	10

Príklady použitia

