L1KDSZ...H60/05 Spojka KLIK - galvanický zinok

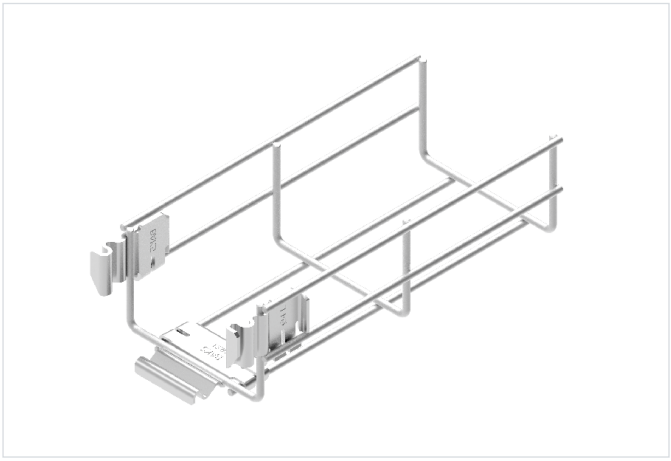

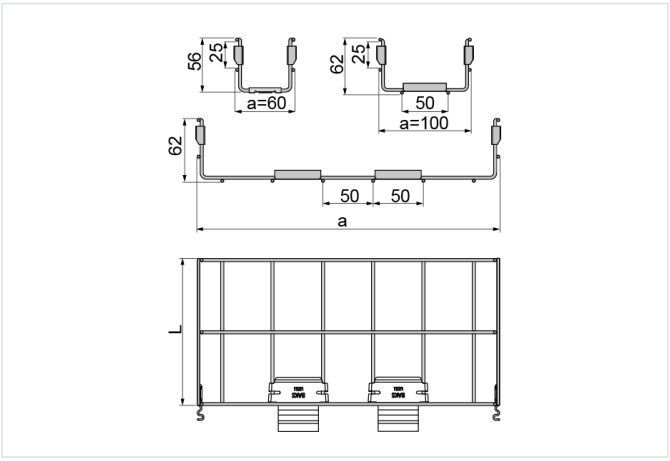

Nový výrobok: áno
rýchla montáž: áno
Montáž bez nástrojov: áno

- Bezskrutkové predĺženie káblovej trasy.

Materiál

- G - galvanicky pozinkovaná oceľ STN EN ISO 2081

Dostupné povrchové úpravy:

- F - žiarovo zinkovaná oceľ STN EN ISO 1461:2023
- L - lakovanie v štandardnej farbe RAL

Doplňujúce informácie

- Počet spodných spojok v žľaboch so šírkou: 100-200 mm - 1 ks, 300-600 mm - 2 ks.

Verzie

Symbol	Katalógové číslo	Šírka a (mm)	Dĺžka L (mm)	Hmotnosť 1 ks (kg)	Množstvo (ks)
L1KDSZ60H60/05 G	946606	60	500	0.30	10
L1KDSZ100H60/05 G	946610	100	500	0.40	10
L1KDSZ150H60/05 G	946615	150	500	0.45	10
L1KDSZ200H60/05 G	946620	200	500	0.55	5
L1KDSZ300H60/05 G	946630	300	500	0.90	5
L1KDSZ400H60/05 G	946640	400	500	1.15	2
L1KDSZ500H60/05 G	946650	500	500	1.60	2
L1KDSZ600H60/05 G	946660	600	500	1.85	2

Príklady použitia

