Káblové nosné systémy › Systém drôtených žľabov › H60

L1KDSZ...H60/02 Spojka KLIK - galvanický zinok

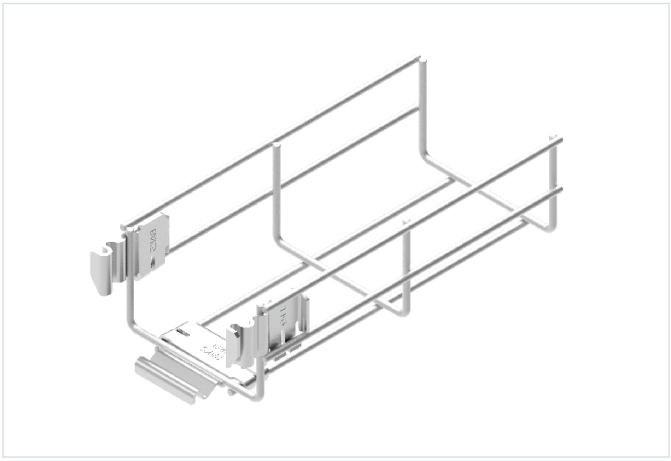

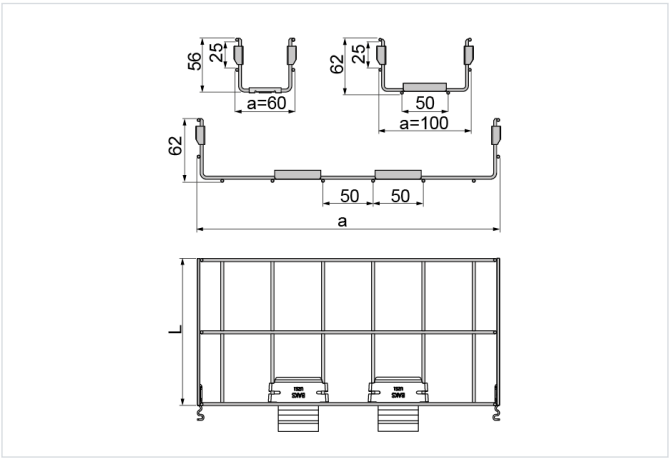

Nový výrobok: áno
rýchla montáž: áno
Montáž bez nástrojov: áno

- Bezskrutkové predĺženie káblovej trasy.

Materiál

- G - galvanicky pozinkovaná oceľ STN EN ISO 2081

Dostupné povrchové úpravy:

- F - žiarovo zinkovaná oceľ STN EN ISO 1461:2023
- L - lakovanie v štandardnej farbe RAL

Verzie

Symbol	Katalógové číslo	Šírka a (mm)	Dĺžka L (mm)	Hmotnosť 1 ks (kg)	Množstvo (ks)
L1KDSZ60H60/02 G	946506	60	200	0.12	10
L1KDSZ100H60/02 G	946510	100	200	0.16	10
L1KDSZ150H60/02 G	946515	150	200	0.18	10
L1KDSZ200H60/02 G	946520	200	200	0.22	5
L1KDSZ300H60/02 G	946530	300	200	0.36	5
L1KDSZ400H60/02 G	946540	400	200	0.46	2
L1KDSZ500H60/02 G	946550	500	200	0.64	2
L1KDSZ600H60/02 G	946560	600	200	0.74	2

Príklady použitia

