L1KDSZ...H110/05 Spojka KLIK - galvanický zinok

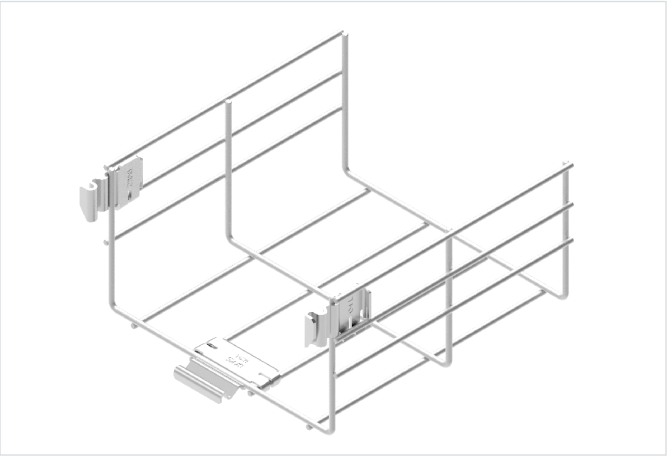

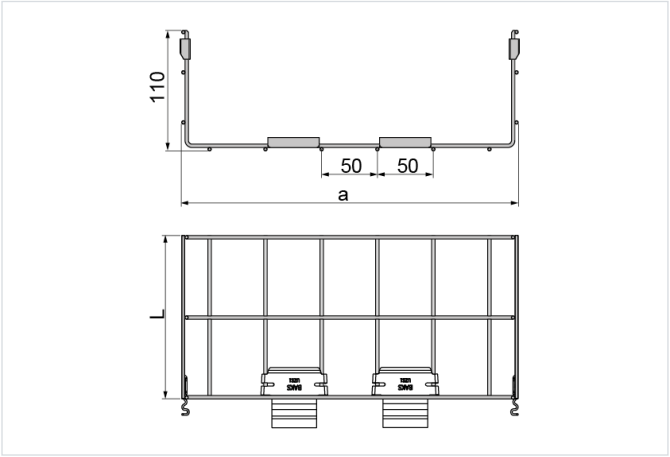

Nový výrobok: áno
rýchla montáž: áno
Montáž bez nástrojov: áno

- Bezskrutkové predĺženie káblovej trasy.

Materiál

- G - galvanicky pozinkovaná oceľ STN EN ISO 2081

Dostupné povrchové úpravy:

- F - žiarovo zinkovaná oceľ STN EN ISO 1461:2023
- L - lakovanie v štandardnej farbe RAL

Verzie

Symbol	Katalógové číslo	Šírka a (mm)	Dĺžka L (mm)	Hmotnosť 1 ks (kg)	Množstvo (ks)
L1KDSZ100H110/05 G	941610	100	500	0.70	2
L1KDSZ200H110/05 G	941620	200	500	0.95	2
L1KDSZ300H110/05 G	941630	300	500	1.15	2
L1KDSZ400H110/05 G	941640	400	500	1.60	2
L1KDSZ500H110/05 G	941650	500	500	1.85	2
L1KDSZ600H110/05 G	941660	600	500	2.10	2

Príklady použitia

