L1KDSZ...H110/01 Spojka KLIK - galvanický zinok

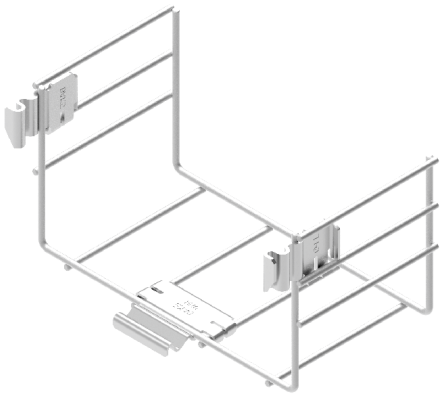

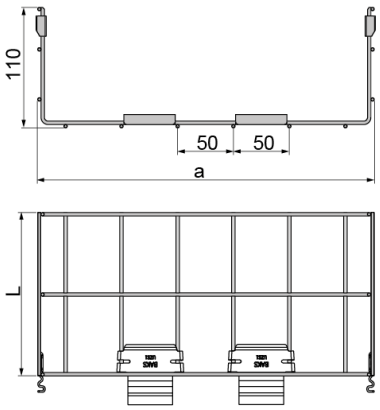

Nový výrobok: áno
rýchla montáž: áno
Montáž bez nástrojov: áno

- Bezskrutkové predĺženie káblovej trasy.

Materiál

- G - galvanicky pozinkovaná oceľ STN EN ISO 2081

Dostupné povrchové úpravy:

- F - žiarovo zinkovaná oceľ STN EN ISO 1461:2023
- L - lakovanie v štandardnej farbe RAL

Verzie

Symbol	Katalógové číslo	Šírka a (mm)	Dĺžka L (mm)	Hmotnosť 1 ks (kg)	Množstvo (ks)
L1KDSZ100H110/01 G	941810	100	100	0.14	2
L1KDSZ200H110/01 G	941820	200	100	0.19	2
L1KDSZ300H110/01 G	941830	300	100	0.23	2
L1KDSZ400H110/01 G	941840	400	100	0.32	2
L1KDSZ500H110/01 G	941850	500	100	0.37	2
L1KDSZ600H110/01 G	941860	600	100	0.42	2

Príklady použitia

