KWDS60H60... Drôtený žľab zosilnený - galvanický zinok

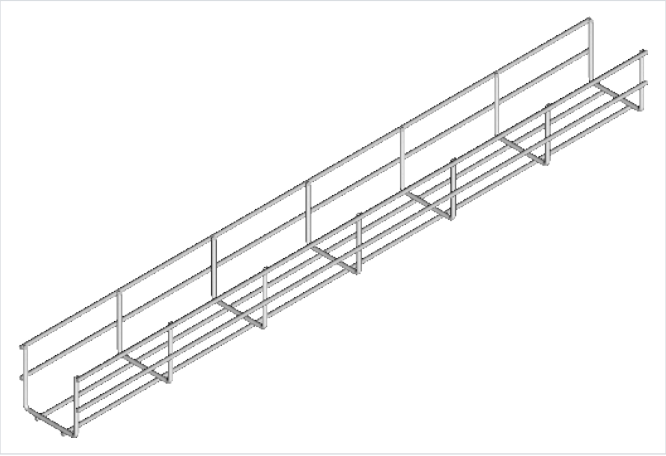

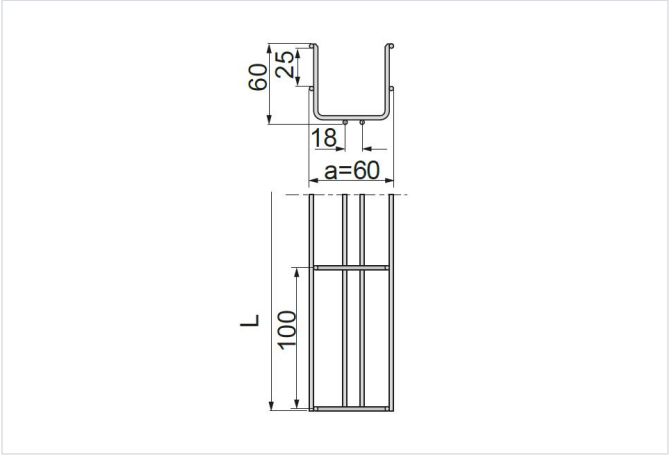

Nový výrobok: áno
Výrobok určený na vysoké zaťaženie: áno

- Vedenie káblov.

Materiál

- G - galvanicky pozinkovaná oceľ STN EN ISO 2081

Dostupné povrchové úpravy:

- F - žiarovo zinkovaná oceľ STN EN ISO 1461:2023
- E - nerezová oceľ
- L - lakovanie v štandardnej farbe RAL

Verzie

Symbol	Katalógové číslo	Šírka a (mm)	Dĺžka L (mm)	Účinný prierez (mm²)	Hmotnosť (1 m) (kg)	Množstvo v balení (ks / m)
KWDS60H60/3 G	930106	60	3 000	2 200	0.69	8 / 24

Graf zaťaženia

