Káblové nosné systémy › Systém drôtených žľabov › H30

KSG...H35 Drôtený žľab - žiarovo zinkovaný drôt

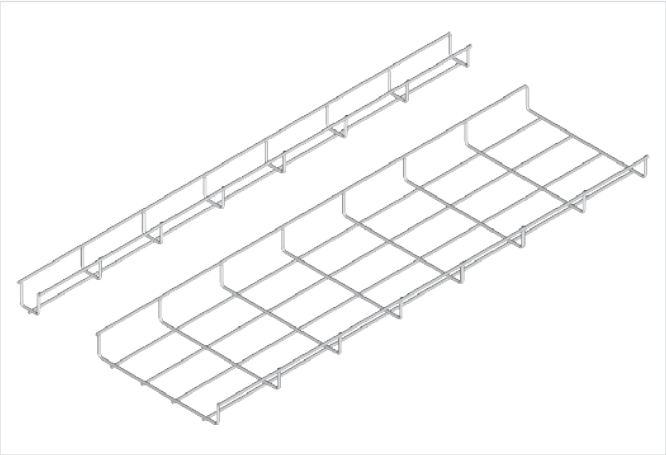

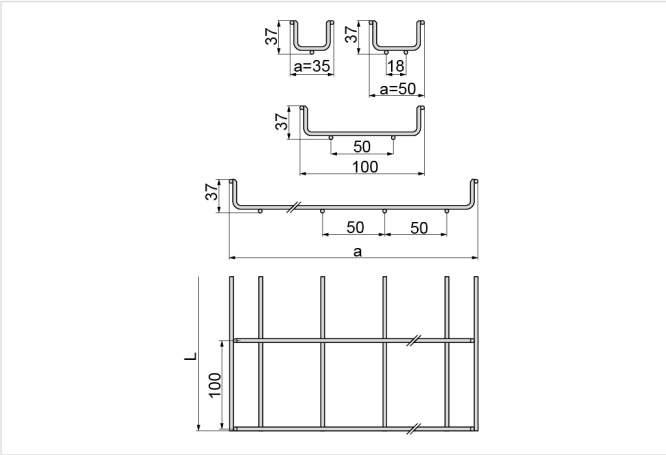

Nový výrobok: áno

- Vedenie káblovej trasy. Výrobok by sa mal používať iba v korozívnej triede C1.

Materiál

- FD - žiarovo zinkované podľa STN EN 10244-2:2023

Dostupné povrchové úpravy:

- L - lakovanie v štandardnej farbe RAL

Doplňujúce informácie

- Pozinkovaný drôt pred procesom zvárania (viditeľné stopy po zváraní). Konce drôtov môžu byť pokryté hrdzavou patinou, čo je dané výrobnou technológiou.
- Výroba sa spúšťa pri väčších objednávkach
- Všetky drôty v drôtených žľaboch sú skosené, čo zabraňuje poškodeniu káblov

Verzie

Symbol	Katalógové číslo	Šírka a (mm)	Dĺžka L (mm)	Hmotnosť (1 m) (kg)	Množstvo v balení (ks / m)	Účinný prierez (mm²)
KSG35H35/3 FD	930210	35	3 000	0.36	8 / 24	450
KSG50H35/3 FD	930215	50	3 000	0.46	8 / 24	800
KSG100H35/3 FD	930220	100	3 000	0.51	8 / 24	1 900
KSG200H35/3 FD	930230	200	3 000	0.78	6 / 18	4 200
KSG300H35/3 FD	930240	300	3 000	1.06	6 / 18	6 500

Graf zaťaženia

