Káblové nosné systémy › Systém drôtených žľabov › H60

KKSZ...H60 Koleno 90°



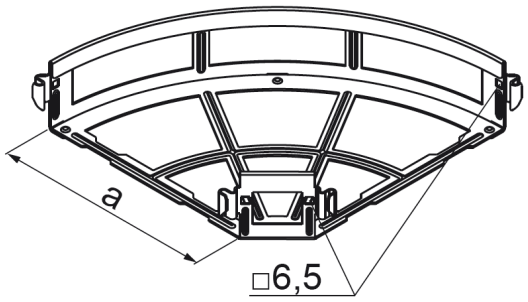

Hrúbka plechu: 1.5 mm
Nový výrobok: áno
Funkčná odolnosť v požiari: E-90
rýchla montáž: áno

- Zmena smeru káblovej trasy.

Materiál

- S - oceľ pozinkovaná metódou Sendzimir STN EN 10346:2015

Dostupné povrchové úpravy:

- F - žiarovo zinkovaná oceľ STN EN ISO 1461:2023
- E - nerezová oceľ
- L - lakovanie v štandardnej farbe RAL

Verzie

Symbol	Katalógové číslo	Šírka a (mm)	Hmotnosť 1 ks (kg)	Množstvo (ks)
KKSZ60H60 S	982106	60	0.60	1
KKSZ100H60 S	982110	100	0.90	1
KKSZ150H60 S	982115	150	1.30	1
KKSZ200H60 S	982120	200	1.60	1
KKSZ300H60 S	982130	300	2.40	1
KKSZ400H60 S	972141	400	3.47	1
KKSZ500H60 S	982150	500	4.70	1
KKSZ600H60 S	982160	600	6.10	1

Príklady použitia

